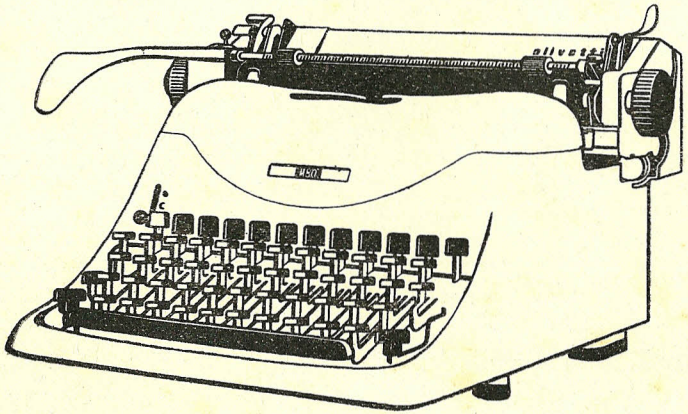

LEXIKON

CATALOGO PARTI DI RICAMBIO
CATALOGUE PIÈCES DE RECHANGE
SPARE PARTS CATALOGUE
KATALOG VON ERSATZTEILEN
CATÁLOGO REPUESTOS

Introduzione

Il presente catalogo delle parti costituenti la « LEXIKON 80 » è compilato in modo da rendere facile la ricerca dei particolari, dei gruppi e delle voci normali.
Le tavole sono disegnate in modo che ciascuna parte sia rappresentata nella posizione che essa occupa sulla macchina. Segue un dettagliato elenco dei simboli in ordine progressivo con le corrispondenti denominazioni, e delle voci normali.

Avvertenze di carattere tecnico

Le macchine si differenziano a seconda delle caratteristiche seguenti:

Tastiera: Indica la disposizione dei segni di scrittura. Per adattarsi alle esigenze linguistiche dei diversi paesi si sono studiate delle disposizioni « normali » definite da un numero. Alcune di queste disposizioni variano anche a seconda del tipo dei caratteri, che talvolta impongono delle limitazioni.
Esigenze particolari possono essere specificate sui moduli che servono per la richiesta delle macchine.

Carattere: È contraddistinto dal numero (o dalla sigla) e dalla denominazione, che varia a seconda della forma e della dimensione dei segni e ne definisce il tipo. Vedere tabelle 1 e 2: Caratteri e spaziature.

Spaziatura o passo di scrittura: È la distanza tra due segni consecutivi della stessa riga, cioè lo spazio di cui avanza il carrello ad ogni battuta. La spaziatura è direttamente collegata con il tipo dei caratteri. Vedere tabelle 1 e 2: Caratteri e spaziature.

Interlineatura: È lo spazio tra due successive righe di scrittura, cioè lo spazio di cui ruota il rullo per determinare la successione delle righe.
Con lo stesso tipo di interlineatura si possono ottenere varie distanze tra riga e riga che però sono sempre multiple della stessa misura caratteristica per ogni tipo di interlineatura.
Vedi tabella 4.

Lunghezza del carrello: È definita da una lettera oppure da un numero, il quale indica la larghezza in centimetri del foglio di carta.

A = cm 26; A1 = cm. 30; B = cm. 35; B1 = cm. 42; C = cm. 50; D = cm. 60; E = cm. 70.
Il numero delle graduazioni delle righe graduate (corrispondente al numero degli spazi) varia col passo della scrittura. Vedere tabelle 1-2-3.
Altri dati che dipendono dalla lunghezza del carrello sono riassunti nella tabella 3.

Tabulatore e incolonnatore: La disposizione degli arresti nel tabulatore può essere diversa a seconda delle richieste, purchè compresa tra quelle che risultano nella tabella 5: Tabulatore e incolonnatore.
La macchina « Lexikon 80 » può essere fornita di incolonnatore, oppure di tabulatore.

Margine interno: È fisso e corrisponde a un certo numero di spazi, che variano a seconda del passo.

Tasti morti: Qualsiasi tasto può essere tasto morto.

Simboleggiatura delle parti

Particolari: Tutti i simboli dei particolari esclusivi della macchina per scrivere « Lexikon 80 » sono preceduti dalla caratteristica M2. Quando questa manca oppure è sostituita da un'altra, è segno che il particolare indicato è comune anche ad altre macchine di nostra produzione. Tale caratteristica generica è seguita da una lettera fondamentale che indica il dispositivo a cui il pezzo appartiene. La lettera fondamentale è sempre accompagnata da un numero che distingue ciascun pezzo dello stesso dispositivo.
Esempio: M2-A2 Fianco destro, esclusivo della macchina Lexikon-80.
B7 Capsula per bottone del tasto, comune anche alla macchina M.40.

Gruppi: Premettendo alla lettera fondamentale di un particolare un'altra lettera, si hanno i simboli dei gruppi derivati da quel particolare.
I gruppi contrassegnati con le lettere E, G, sono considerati, agli effetti del presente catalogo, come pezzi unici, perchè il loro raggruppamento viene effettuato mediante una o più operazioni di officina e pertanto il gruppo diventa inscindibile.
N. B. - Di massima i simboli dei particolari (e quindi dei gruppi), modificati senza essere perfettamente intercambiabili, che hanno funzioni analoghe nei vari congegni, sono rappresentati con numeri ottenuti dai precedenti aggiungendo un centinaio.

Voci normali: Le voci normali costituiscono i mezzi generici di collegamento e sono in maggioranza viti, dadi e rondelle. Il simbolo che distingue una voce normale è formato da tre gruppi di cifre: il primo (due o tre cifre) ne definisce la natura (120... viti a testa cilindrica - 40... rondelle), il secondo gruppo (due cifre) ne definisce la dimensione caratteristica (12035... vite a testa cilindrica di mm. 3,5 di diametro), il terzo le dimen-

sioni secondarie. Vedere tabelle 6-7 e la tav. 1: parti normali.
Nelle tavole, quando più voci uguali servono allo stesso scopo, in tanti casi ne è indicata una sola.

Osservazioni relative ai simboli

Alcuni particolari o gruppi variano con la lunghezza del carrello, o con la spaziatura o con il tipo dell'interlineatura, oppure con due degli elementi descritti sopra o con tutti e tre (lunghezza del carrello, spaziatura e interlineatura). In questo caso il simbolo deve essere seguito dalla lettera (o pure dalla lunghezza in cm.) relativa alla lunghezza del carrello, dal tipo di spaziatura e dal tipo dell'interlineatura.
Quando esse mancano è sottinteso che il pezzo non varia con la lunghezza del carrello, nè con la spaziatura, nè con l'interlineatura.

Esempi: M2-R28-C Barra del premicarta superiore (C = per carrello da cm. 50)
M2-P11-Elite-Indice graduato (elite = per spaziatura elite mm. 2,23)
M2-U-16-Inglese-Ruota a denti dell'interlineatura (inglese per interlineatura inglese).

Ordini parti di ricambio

Sugli ordini è necessario *segnare simbolo*, con tutte le indicazioni delle eventuali varianti precisandole caso per caso, oppure la *denominazione* di ciascuna parte o gruppo.
L'assenza di indicazioni sottintende che il particolare o il gruppo richiesto è per macchina con carrello A = cm. 26, carattere e spaziatura pica (m/m 2,6), tabulatore e interlineatura normali.

Introduction

Le présent catalogue des pièces de rechange qui constituent la « Lexikon 80 » est établi de façon à rendre plus facile la recherche des pièces, des groupes et de la visserie.
Les dessins sont faits de façon que chaque partie soit représentée dans la position qu'elle même occupe sur la machine. Il en suit une liste détaillée des symboles en ordre progressif avec sa dénomination correspondante.

Notes de caractère technique

Les machines se distinguent suivant les caractéristiques ci-dessous indiquées:

Clavier: Indique la disposition des signes d'écriture. Pour s'adapter aux exigences de langue des divers Pays il a été étudié des dispositions dites « normales » et définies par un numéro. Quelques unes de ces dispositions varient aussi suivant le type de caractère employé qui, quelquefois, impose des limitations. Exigences particulières peuvent être spécifiées lors de la commande de la machine.

Caractère: Il est marqué par un numéro (ou sigle) et par la dénomination qui varie suivant la forme et la dimension des signes et en détermine le type — voir tables 1 & 2 — « Caractères et Espacements ».

Espacement ou pas d'écriture: Est la distance entre deux signes consécutifs sur la même ligne, c'est-à-dire l'espace dont avance le chariot à chaque frappe. L'espacement est établi en fonction du type de caractère — voir tables 1 & 2 — « Caractères et Espacements ».

Interligne: Est la distance entre deux lignes consécutives, c'est-à-dire le mouvement rotatif que fait le cylindre en déterminant ainsi la position des lignes d'écriture consécutives.
Avec le même type d'interligne il est possible d'obtenir plusieurs positions, entre-ligne et ligne, mais, naturellement, toujours multiples de la mesure caractéristique du type d'interligne.

Longueur du chariot: Est définie par une lettre ou par un numéro qui détermine la largeur, en centimètres, de la feuille de papier.
A = cm. 26; A1 = cm. 30; B = cm. 35; B1 = cm. 42; C = cm. 50; D = cm. 60; E = cm. 70.
Les chiffres des graduations de la réglette graduée (correspondent aux nombres d'espacements) varient avec le pas d'écriture. — Voir tables 1, 2 & 3 —.
Les autres données qui dépendent de la longueur du chariot sont résumées sur la table n. 3.

Tabulateur & incolonnateur: La disposition des arrêts du tabulateur peut être différente suivant la demande, naturellement à condition que celle-ci soit comprise dans celle qui figure sur la table 5. « Tabulateur & Incolonnateur ».
La machine « Lexikon 80 » peut être equipée d'un tabuliateur simple ou bien d'un tabulateur décimal.

Margeur intérieur: Il est fixe et correspond à un certain nombre d'espacements qui change suivant le pas.

Touches mortes: Peuvent être appliquées sur n'importe quelle touche.

Dénomination des pièces

Pièces normales: Tous les symboles des pièces exclusives à la machine à écrire « LEXIKON 80 » sont précédés du symbole base « M2 ». Quand celui-ci manque, ou est substitué par un autre cela veut dire que la pièce indiquée est aussi commune aux autres machines de notre production.
Tel symbole base est suivi par une lettre fondamentale qui indique le dispositif auquel appartient la pièce. La lettre fondamentale est toujours accompagnée d'un numéro qui distingue chaque pièce du même dispositif; ex.: M2-A2 côté droit, exclusif à la machine LEXIKON 80; B7 Anneau a capsule des touches, identique à celle de la machine « M40 ».

Groupes: Si à la lettre fondamentale d'une pièce on ajoute une autre lettre on aura ainsi les symboles des groupes dérivés de la pièce simple.
Les groupes indiqués avec les lettres « E », « G » sont considérés aux effets du présent catalogue comme pièces inséparables étant donné que leur assemblage a été effectué avec une ou plusieurs opérations de montage et ne peuvent ainsi être découplés.

Visserie: Celle-ci constitue un moyen de réunion entre les pièces et, pour la plupart, ce sont des vis, des écrous, des rondelles. Le symbole qui distingue une pièce de visserie est formé par trois groupes de chiffres: le premier (deux ou trois chiffres) en détermine la nature (120... vis à tête cylindrique, 40... rondelle); le second groupe (deux chiffres) détermine la dimension (12035... vis à tête cylindrique de mm. 3,5 de diamètre); le troi-

sième groupe, les dimensions secondaires. — voir listes 6 & 7 et table 1 « Visserie ».
Sur le dessin quand plusieurs vis identiques servent au même but, dans plusieurs cas il en est indiqué une seule.
N. B. - En principe les symboles des pièces (et naturellement des groupes) modifiées pour exigences techniques sans être parfaitement interchangeables et qui ont une fonction analogue sont représentés avec des numéros obtenus en ajoutant une centaine au précédent numéro caractéristique.

Observations relatives aux symboles

Certaines pièces ou groupes varient avec la longueur du chariot ou avec l'espacement ou bien encore avec le type d'interligne ou même avec les deux cités et quelquefois avec les trois (longueur du chariot, espacement, interligne). Dans ce cas le symbole doit être suivi de la lettre (ou de la longueur en centimètres) relative à la longueur du chariot, au type d'espacement ou d'interligne.

Quand celle-ci manque il est sous-entendu que la pièce ne varie pas avec la longueur du chariot, ni avec l'espacement, ni avec l'interligne.
Exemple: M2-R28 C barre presse papier supérieure (C = pour chariot de cm. 50).
M2-P11-Elite-Indice gradué (élite = pour espacement élite mm. 2,23).
M2-U16-anglais-Roue à dents de l'interligne (anglais = pour interligne anglaise).

Commandes pièces de rechange

Sur les commandes de pièces de rechange il est absolument nécessaire *d'indiquer le symbole* avec toutes les indications éventuelles et les leurs variations et dans le cas d'incertitude indiquer le type de machine auquel appartient la pièce desirée.
L'absence d'indications laisse sous-entendre que la pièce ou le groupe demandé est pour machine avec chariot « A » cm. 26, caractères et espacements Pica mm. 2,6 - tabulateur et interligne normale.

Introduction

The present catalogue of parts of the « Lexikon 80 » typewriter is arranged, so as to give ready information on details, groups, and standard terms.
Drawings are so set out, that every part figures in the position it holds on assembled typewriter. Follows detailed list of symbols in progressive order, along with correspondent denominations and standard terms.

Technical instructions

The typewriters differ along the following features:

Keyboard: Shows disposition of writing signs. So to meet linguistic requirements of various countries, standard keyboard layouts, specified by a number, have been designed. Some dispositions vary also according to kind of types employed, as these call at times for certain limitations. Particular requirements are to be stated on order forms for typewriters.

Types: Are countersigned by number (or symbol) and denomination, which varies according to shape and size, and specifies each distinctive kind. See tables 1 and 2: « Types and spacing ».

Type-spacing: This is distance between two subsequent types on the same line, i. e. distance covered by carriage at each stroke. The type-spacing is directly related to distinctive kind of types. Ses tables 1 and 2: « Types and spacings ».

Line-spacing: Space between two successive lines of writing, that is space by which the platen rotates in determining the line succession.
With the same type of line-spacing we can obtain various distances between the lines, which will however be multiples of the same characteristic space for each type of line-spacing.

Carriage length: Defined by a letter or number which states the writing-paper width in centimeters.
A = cm. 26; A1 = cm. 30; B = cm. 35; B1 = cm. 42; C = cm. 50; D = cm. 60; E = cm. 70.
Number of graduations of graduated bar (corresponding to number of type-spacings) varies with kind of type-spacing. See tables 1-2-3.

Other features depending on carriage length are resumed in table 3.

Tabulator and automatic-tabulator: Disposition of tabulator stops can have different arrangements following requests, provided required arrangement is included on list in table 5: « Tabulator and column-selector ». « Lexikon 80 » typewriter may be provided with column-selector or with decimal tabulator.

Inside margin: Is fixed and corresponds to a certain number of spacings, varying with the type-spacing.

Dead keys: Every key can be transformed into a dead key.

Symbols of Pieces

Details: To all symbols for exclusive pieces of « Lexikon 80 » typewriter, the characteristic M2 is prefixed. When this is either missing, or substituted by another one, the piece is common to other typewriters of our production. This general characteristic is followed by a main letter, indicating device to which detail belongs. This main letter is always followed by a number specifying each individual detail belonging to the device.
Example:
M2-A2 right side of frame, exclusive of « Lexikon 80 »
B7 capsule of key-button, in common with typewriter M.40.

Groups: Symbols of groups can be obtained by prefixing a letter to the main one of the details, which go to make up these groups. The groups countersigned by the letters E, G, are considered to be single pieces, for the purposes of present catalogue, as assembly is obtained by one or more workshop operations, and consequently the group cannot be separated into its component parts.
N. B. - When parts are modified so that they are no longer perfectly interchangeable with the preceding ones, but have similar functions in the various devices, their symbols are generally obtained by adding 100 to their former symbol.

Standard terms: Constitute generical connecting parts, and consist mostly of screw, nuts, and washers. The symbol used for standard terms is formed by 3 groups of figures: the first group (made up of 2 or 3 figures) defines its nature (120... cylindrical head screws - 40 washers), the second (2 figures) defines its characteristic size (12035... cylindrical head screw: diameter 3.5 mm.), the third defines the secondary dimensions. See tables 6-7 and drawing 1: « Standard terms ».

Observations related to symbols

Some parts or groups vary with carriage length, or nature of type-spacing, or line-spacing, or with two or with three of the above elements (carriage length, type

spacing, and line-spacing). In this case the symbol must be followed by letter (or by length in cm.) corresponding to carriage length, type-and line-spacing. When these are missing, it is implied that the part does not vary with carriage length, type-, and line-spacing.

Examples: M2-R28-C Upper press-paper bar (C = for carriage 50 cm. long).

M2-P11 Elite-graduated index (élite = for élite line-spacing).

M2-U-16 English-line-spacing ratchet wheel (english = for English line-spacing).

Orders for spare parts

On orders it is necessary to *mark* either the symbol, together with all indications of eventual variations specifying them case by case, or the *denomination* of each part or group.

The absence of indications implies that the required part or group is for typewriter with A = 26 cm. carriage length, pica characters and spacings (m/m 2.6), standard tabulator and line-spacing.

Einleitung

Der vorliegende Katalog der Bestandteile der Schreibmaschine LEXIKON 80 soll das Nachschlagen der Sonderteile, Mechanismusteile und Standardteile erleichtern. In den Abbildungen nimmt jeder Einzelteil die ihm in der Maschine selbst zukommende Stelle ein. Es folgt eine ausführliche Aufstellung der Formeldn in fortschreitender Reihenfolfe, mit den entsprechenden Bezeichnungen, und der Standarteile.

Technische Hinweise

Die einzelnen Schreibmaschinenmodelle werden nach folgenden Teilen unterschieden:

Tastatur: veranschaulicht die Anordnung der Schriftzeichen. Mit Rücksicht auf die Eingentümlichkeiten der verschiedenen Sprachen wurden « Normal »-Tastaturen ausgearbeitet, die durch eine Nummer gekennzeichnet sind. Einige dieser Tastenanordnungen weichen je nach Buchstabenart, die fallweise Einschränkungen auferlegen, von den « Normal »-Tastaturen ab.

Besondere Wünsche können auf den Formularen, die zur Bestellung der Maschinen dienen, angegeben werden.

Typen: Die einzelnen Typen werden durch eine Zahl (ein Zeichen) oder durch die Benennung gekennzeichnet, die sich je nach Form und Grösse der Zeichen ändert und ihre besondere Art beschreibt. Siehe Tabellen 1 und 2: Typen und Zwischenräume.

Zwischenraum: Darunter ist der Abstand zwischen zwei aufeinanderfolgenden Zeichen ein und derselben Zeile zu verstehen, d. h. also das Vorrücken des Wagens bei jedem Anschlag. Der Zwischenraumauslöser ist direkt mit den Typen verbunden. Siehe Tabellen 1 und 2: Typen und Zwischenräume.

Zeilenschaltung: Darunter versteht sich der durch Betätigung des Zeilenschalthebels und Einstellung auf die nächste Zeile entstehende Abstand zwischen zwei Zeilen.
Mit einer und derselben Zeilenschaltung können verschiedene Abstände zwischen zwei aufeinanderfolgenden Zeilen erhalten werden, wobei jeder Abstand das

vielfache eines Elementar-Abstandes ist, das für die verwendete Zeilenschaltung kennzeichnend ist.

Länge des Wagens: Die Länge des Wagens wird durch einen Buchstaben oder eine Zahl gekennzeichnet, die Papierbreite in cm beschreiben.
A = cm 26; A1 = cm 30; B = cm 35; B1 = cm 42; C = cm 50; D = cm 60; E = cm 70.
Die Anzahl der Einteilungen auf der Randsteller-Skala, der Zahl der Zwischenräume entsprechend, ändert sich je nach dem Typenabstand. Siehe Tafeln 1, 2 und 3.
Weitere, von der Länge des Wagens abhängende Angaben sind in der Tafel 3 zusammengefasst.

Tabulator und Kolonnensteller: Die Anordung der Tabulator-Sperren im Dezimaltabulator kann sich im Rahmen der in der Tafel 5 (Tabulator und Kolonnensteller) veranschaulichten Anordnungen je nach den Wünschen anpassen.
Die Schreibmaschine LEXIKON 80 wird mit automatischem Kolonnensteller und auf Wunsch mit Dezimaltabulator geliefert.

Innerer Rand (Absatz-Einrückung): Dieser gleichbleibende Rand entspricht einer gewissen, je nach Typenabstand verschiedenen Anzahl von Zwischenräumen.

Tote Tasten: Können einer jeglichen Taste angeschlossen werden.

Formelbezeichnung der Teile

Sonderteile: Sämtliche Formeln der ausschliesslich dem Modell LEXIKON 80 zugehörigen Sonderteile werden unter dem Zeichen M2 angeführt. Fehlen diese Zeichen, oder sind sie durch andere ersetzt, so bedeutet das, dass der betreffende Sonderteil auch in anderen Maschinen unserer Fabrikation verwendet wird. Die genannten Zeichen werden von einem Hauptbuchstaben gefolgt, der die Vorrichtung kennzeichnet, der der Sonderteil gehört. Dem Hauptbuchstaben folgt stets eine Zahl, die jeden Teil ein und derselben Vorrichtung kennzeichnet.
Beispiel:
M2-A2 Rechter Seitenteil, den nur das Modell Lexikon 80 aufweist.
B7 Tastenring - auch im Modell M 40 verwendet.

Mechanismusteile: Wird dem Hauptbuchstaben eines Sonderteiles ein anderer Buchstaben vorausgesetzt, so hat man die Formeln der Mechanismusteile die aus dem Sonderteil entstehen.
Die mit E und G gekennzeichneten Mechanismusteile werden hinsichtlich des vorliegenden Katalogs als aus einem Stück bestehende Teile betrachtet, da sie vermittels einer oder mehrerer Werkstattsbearbeitungen in ein unzerlegbares Gefüge zusammengestellt werden.

Standardteile: Sind die allgemeinen Verbindungsteile wie z.B.Schrauben, Muttern usw. Die Formel die ein

Standardteil kennzeichnet besteht aus drei Zahlengruppen: die erste (aus zwei oder drei Ziffern bestehend) stellt dessen Art fest (120... Rundkopfschrauben - 40... Scheiben), die zweite (aus zwei Ziffern bestehend) gibt dessen Hauptmass an (12035... Rundkopfschraube 3,5 mm.), die dritte die übrigen Masse. Siehe Tafeln 6 und 7 und Tafel 1: Standardteile.

Falls in den Tafeln mehrere gleiche Standardteile zum selben Zweck dienen, so wird er manchmal nur einmal angeführt.

Zur Beachtung: Normalerweise werden die Formeln der Sonderteile (und somit auch der Mechanismusteile), die in verschiedenen Vorrichtungen zum selben Zweck dienen, ohne aber untereinander absolut auswechselbar zu sein, durch Tafeln gekennzeichnet, die von den vorherigen durch Hinzufügen eines Hunderters erhalten werden.

Bemerkungen über die Formeln

Einige Sonderteile oder Mechanismusteile sind je nach der Länge des Wagens, des Typenabstandes, des Zeilenabstandes oder schiesslich je nach Gestaltung zweier oder aller erwähnten Elemente (Wagenlänge, Typen- und Zeilenabstand) verschieden auszubilden. In solchen Fällen muss die Formel durch den die Wagenlänge betreffenden Buchstaben (oder Länge in cm), durch die Bezeichnung des Typenabstandes und schliesslich des Zeilenabstandes ergänzt werden.

Fehlen diese Hinweise, so versteht es sich von selbst, dass das Betreffende Stück mit Rücksicht auf die verschiedenen Wagenlängen, Typen- und Zeilenabstände nicht abgeändert werden muss.

Beispiele: M2-R28-C Stange des oberen Papierhalters (C = Wagenlänge 50 cm).

M2-P11-Elite-Skala (élite = Zwischenraum élite 2,23 mm).

M2-U-16-English-Zeilenschaltzahnrad (English = englischer Zeilenabstand).

Bestellungen von Ersatzteilen

Auf den Bestellungen ist die Formel anzugeben, mit allen ausführlichen Angaben über eventuellen Änderungen, oder mit der *Bezeichnung* eines jeden Teiles oder Mechanismusteiles.

Fehlen diese Angaben, so wird angenommen, dass der Sonder- oder Mechanismusteil für eine Maschine mit Wagen A = 26 cm, Pica-Typen und Pica-Zwischenraum (2,6 mm), normalem Tabulator und normalem Zeilenabstand gewünscht wird.

Introducción

El presente catálogo de las partes que constituyen la « Lexikon 80 » está compilado en forma tal que sea fácil la búsqueda de los particulares, los grupos y las voces normales.
Las láminas están dibujadas de manera que cada parte está representada en la posición en que se encuentra en la máquina. Sigue uno detallado elenco de los símbolos en órden progresivo con sus correspondientes demominaciones y las voces normales.

Advertencias Técnicas

Las máquinas se diferencian según sus características siguientes:

Teclado: indica la disposición de los signos de escritura. Para adaptarse a las exigéncias linguísticas de los distintos países, se estudiaron disposiciones « normales » definidas por un número. Algunas de estas disposiciones varían según los tipos, que a veces imponen algunas limitaciones. Exigéncias particulares pueden especificarse en las fórmulas que sirven para los pedidos.

Tipos: Se distinguen por el número (o por la cifra) y la denominación, que varia según la forma y la dimensión de los signos y que los caracteriza. Ver las láminas 1 y 2: Tipos y espacios.

Espacio o paso de escritura: es la distancia entre dos signos consecutivos de la misma línea, es decir el espacio de que adelanta el carro con cada impulsión. El espacio está directamente coligado con la clase de los tipos. Ver las láminas 1 y 2: tipos y espacios.

Interlínea: Es el espacio entre dos líneas sucesivas de escritura, es decir el espacio en que se mueve el rodillo para provocar la sucesión de las líneas.
Con el mismo tipo de interlínea se pueden conseguir distintas distancias entre línea y línea, que son, empero, siempre múltiples de la misma medida característica de cada tipo de interlínea.

Largo del carro: Está definido por una letra o por un número, que define su largo en centímetros de la hoja de papel.
A = cm. 26; A1 = cm. 30; B = cm. 35; B1 = cm. 42; C = cm. 50; D = cm. 60; E = cm. 70.

El número de las graduaciones en las listas graduadas (correspondiente al número de los espacios) varía con el paso de la ecritura. Ver láminas 1-2-3. Otros datos que dependen del largo del carro se resumen en la lámina 3.

Tabulador y encolumnador: la disposición de los topes del tabulador puede ser distinta según los pedidos, con tal que esté comprendida entre las que resultan de la lámina 5: Tabulador y encolumnador.
La máquina Léxikon 80 puede tener encolumnador o tabulador.

Márgen interno: es fijo y corresponde a un determinado número de espacios, que varían según el paso.

Teclas muertas: pueden aplicarse en cualquier tecla.

Símbolos de las partes

Particulares: Todos lo símbolos de los particulares exclusivos de la máquina para escribir Léxikon 80 están precedidos por la cifra M 2. Si esta falta o si está sustituída por otra, quiere decir que el particular indicado es común también a otras máquinas de nuestra fabricación. A esta cifra genérica sigue una letra fundamental que indica el dispositivo al que la pieza pertenece. La letra fundamental siempre está acompañada par un número que diferencia cada pieza del mismo dispositivo.

Ejemplo: M 2-A 2 flanco derecho, exclusivo de la máquina Léxikon 80.
B 7 - Cápsula para el botón de la tecla, común también a la máquina M 40.

Grupos: Al anteponer a la letra fundamental de un particular otra letra, se obtienen los símbolos de los grupos derivados del particular aquel.
Los grupos distintos con las letras E, G, se consideran, en este catálogo, como piezas únicas, porqué su agrupamiento se efectúa con una o dos operaciones y por lo tanto el grupo no puede separarse.
N. B. - Por lo general lo símbolos de los particulares (y por ende de los grupos) modificados sin que puedan sustituirse uno a otro, que hayan funciones análogas en los distintos mecanismos, se representan con números obtenidos de los anteriores agregando un centenar.

Voces normales: Las voces normales constituyen los medios comunes de unión y son en su mayoría tornillos, dados y arandelas. El símbolo que distingue una voz normal está formado por tres grupos de cifras: el primero (dos o tres cifras) define su naturaleza (120... tornillos de cabeza cilíndrica - 40... arandelas), el segundo grupo (dos cifras) define su dimensión característica (12035... tornillo de cabeza cilíndrica de mm. 3,5 de diámetro); el tercero las dimensiones segundarias. Ver las planillas 6-7 y la lámina 1: partes normales.

En las láminas, cuando más de una voz sirve al mismo fin, en muchos casos se indica una sóla.

Observaciones relativas a los símbolos

Algunos particulares o grupos varían con el largo del carro o con los espacios, o con la interlineación, o con dos de los elementos ante dichos o con los tres (largo del carro, espacios y interlinea). En este caso al símbolo debe agregarse la letra (o el largo en cm.) relativa al largo del carro, de los espacios o de la interlínea.
Cuando faltan, se entiende que la pieza no varía con el largo del carro, ni con los espacios, ni con la interlínea.
Ejemplos: M2-R28 - C Palanca del aprietapapel superior (C = para carro de 50 cm.).
M2-P11-Elite-Indice graduado (elite = para espacios de mm. 2,23).
M2-U-16 Inglés - Rueda con dientes de la interlínea (inglés = para interlínea inglesa).

Pedidos de repuestos

En los pedidos es necesario *indicar el símbolo con* todas las indicaciones de las eventuales variaciones caso por caso, o la *denominación* de cada parte o grupo.
A falta de indicaciones se entiende que el particular o el grupo pedido es para máquina con carro A = cm. 26, tipo y espacio pica (m/m 2,6), tabulador e interlínea normal.

Tabella 1 - CARATTERI E SPAZIATURE

Numero o Sigla	DENOMINAZIONE DEI CARATTERI	Passo di scrittura mm.	NUMERO SPAZI PER TIPO DI CARRELLO						
			A	A 1	B	B 1	C	D	E
			cm. 26	cm. 30	cm. 35	cm. 42	cm. 50	cm. 60	cm. 70
0	Simplicitas	2,6	90	105	125	152	183	220	260
1	Pica								
5	Italico grande								
8	Cirillico								
22	Cirillico medio romano								
41	Stampatello								
41 bis	Tipo stenografico								
50	Greco								
51	Medio romano								
56	Hindi								
64	Italico								
69	Ebraico								
101	Largo pica								
153	Perforante								
218	Stampatello piccolo								
290	Stampatello perforante								
336	Bulgaro latino								
I. C.	Telegramma								

Tabella 2 - CARATTERI E SPAZIATURE

Numero o Sigla	DENOMINAZIONE DEI CARATTERI	Passo di scrittura mm.	NUMERO SPAZI PER TIPO DI CARRELLO						
			A	A 1	B	B 1	C	D	E
			cm. 26	cm. 30	cm. 35	cm. 42	cm. 50	cm. 60	cm. 70
209	Perla	1,57	148	170	200	250	300	360	430
260	Mikron								
7	Élite	2,23	105	120	145	175	210	255	300
17	Diamante								
76	Italico élite								
84	Imperial élite								
213	Stampatello étile								
507	Greco étile								
18	Romano grande	2,8	80	95	115	140	169	204	240
107	Imperial								
120	Arabo								
38	Avvisi	3,14	74	85	100	125	150	180	215
253	Stampatello grande								
M	Ministero								
A	Amarico								

Tabella 3 - DATI RELATIVI AI CARRELLI

DESCRIZIONE	TIPO DI CARRELLO						
	A	A1	B	B1	C	D	E
	cm. 26	cm. 30	cm. 35	cm. 42	cm. 50	cm. 60	cm. 70
Larghezza della carta in mm.	260	300	350	420	500	600	700
Larghezza della scrittura in mm.	234	273	325	395	476	572	676
Numero dei rullini del premicarta a telaio	2	2	2	3	3	4	4
Numero dei rullini premicarta posteriori	2	2	2	4	4	6	6
Numero dei rullini premicarta anteriori	2	2	2	4	4	6	6
Numero dei bracci per rullini premicarta posteriori	4	4	4	8	8	12	12
Numero dei bracci per rullini premicarta anteriori	4	4	4	8	8	12	12
Numero delle molle per rullini premicarta	4	4	4	8	8	12	12

Tabella 4 - INTERLINEATURE

DENOMINAZIONE	INTERLINEATURA mm.				Numero denti della ruota	Diametro rullo mm.	Diametro rullini mm.
NORMALE	5	7,5	10	12,5	52	41	2,5
ZURIGO 1	4,53	6,8	9,07	11,34	57	41	2,2
INGLESE	4,25	8,5	12,75	—	31	41	3,2
RUYS'	4,25	6,37	8,5	12,75	61	41	2,2
INTERLINEATURA 2	4	6	8	10	65	41	2,2

Tabella 5 - TABULATORE E INCOLONNATORE

DENOMINAZIONE	Disposizione arresti e impostazione	PASSO DELLA SCRITTURA				
		1,57	2,23	2,6	2,8	3,14
Incolonnatore	0	●	●	●	●	●
Tabulatore decimale	00 000 000	—	●	●	●	●
Tabulatore Punto	0 000 000●	●	●	●	●	●
Tabulatore Ford	00000000	●	●	●	—	—
Tabulatore Ford Punto	0000000●	—	—	●	—	—
Tabulatore Inglese	000 000 00	—	●	●	—	—
Tabulatore Gran Bretagna	0000 00 00	—	●	●	—	—

(1)

(1) La linea ← — — — — → indica la posizione in cui viene impostato l'arresto.

LETTERE FONDAMENTALI

MAIN (FUNDAMENTAL) LETTERS — HAUPTBUCHSTABEN
LETTRES FONDAMENTALES — LETRAS FUNDAMENTALES

A	Incastellatura-Copertura	Chassis	Frame - Cover	Gestell-Gehäuse	Armazón - Cobertura
B	Cinematico: leve della tastiera-primo e secondo rimando - Regolatore del tocco	Commande des barres à caractères sur pivot, levier des touches du premier et deuxième renvoi - contrôle des touches	Cinematic - Keyboard levers - First and second movement levers - Touch control	Typenantrieb - Tastenhebel - Erste und zweite Zwischenhebel - Einstellung des Anschlages	Cinematico: palancas del teclado - primer e segundo rebote - regulador de la pulsacion
E	Piastra porta-martelletti - telaino universale	Segments, barre à caractère, barre universelle	Segment plate - Universal frame	Segment - Schaltbrücke	Placa de los martillitos - telar universal
G	Trasportatore	Majuscules - fixe majuscules	Shift mechanism	Umschaltung	Transportados
H	Spaziatore	Barre d'espacement	Spacing device	Zwischenraumschaltung	Espaciador
I	Scappamento - Cremagliera	Echappement - Crémaillère	Escapement - Rack	Schaltschloss - Zahnstange	Escape - cremallera
L	Avanzamento e inversione del nastro, bicolore, sollevanastro	Avancement et inversion du ruban, soulèvement du bicolore	Ribbon feeder and reverse - Bicolour - Ribbon vibrator	Farbbandtransport - und Umschaltvorrichtung, Farbbandhebung	Adelanto e inversión de la cinta; bicolor, levanta cinta
N	Ritorno	Retour du chariot	Back spacing device	Wagenrücklauf	Retroceso
O	Molla di carica	Ressort du rappel	Main spring	Wagenzugfeder	Resorte de cargo
P	Guida fissa e copertura del carrello	Guide fixe et carrosserie de la guide	Fixed guide and carriage cover	Feste Wagenführung, Wagengehäuse	Guía fija y cobertura del carro
Q	Arrestaleve, Liberamargine, Campanello, Dispositivo richiamo martelletti	Dispositif de blocage, libre-marge, sonnette, dispositif de rappel barres porte caractères	Levers stop, margin release, bell, type bars release device	Tastensperre, Randauslöser, Glocke, Typenhebelauslösung	Para palancas, libera márgen, campanilla, mecanismo para solicitar los martillitos
R	Guida mobile del carrello, Premicarta inferiore e superiore - Deflettori	Guide mobile du chariot, presse papier inférieur et supérieur; déflecteur	Movable guide, lower and upper feed rollers	Bewegliche Wagenführtung, Papierführung	Guía móvil del carro. Aprietapapel inferior y superior - Deflectores
S	Svincolo carrello	Libre chariot	Carriage release	Wagenauslösung	Líbera carro
T	Marginatore	Margeurs	Margin setting	Randsteller	Marginador
U	Rullo, Frizione, Interlineatura, Manopole	Cylindre, debrayage, interligne, bouton du cylindre	Platen, clutch, line spacing, Platen Knobs	Papierwalze, Stechwalze Zeilenschaltung, Handgriffe	Rodillo, fricción, interlínea, manoplas
V	Tabulatore	Tabulateur	Tabulator	Tabulator	Tabulador
INC	Incolonnatore	Tabulateur simple	Column Selector	Kolonnensteller	Encolumnador

Tabella 6 - PARTI NORMALI

SIMBOLO	DENOMINAZIONE
120	Viti a testa cilindrica
121	Viti a testa conica
122	Viti di pressione a testa cilindrica
123	Viti di pressione senza testa
124	Viti senza testa
125	Viti speciali
126	Perni filettati
127	Supporti maschi
129	Supporti conici
30	Perni ribaditi
31	Perni testa cilindrica
32	Spine cilindriche
33	Spine coniche
34	Ribaditi a testa conica
35	Ribaditi a testa tonda
136	Portamolle filettati
37	Portamolle ribaditi
138	Dadi esagoni
139	Dadi tondi
40	Rosette
41	Mozzi
142	Collari
44	Rosette spaccate
45	Staffe elastiche
46	Capimolla
49	Sfera
60	Molle
61	Molle
62	Molle
63	Molle

Tabella 7 - PARTI NORMALI

2° gruppo di due cifre	Diametro principale in mm.
. . .18 . . .	1,8
. . .19 . . .	1,9
. . .20 . . .	2
. . .22 . . .	2,2
. . .25 . . .	2,5
. . .26 . . .	2,6
. . .28 . . .	2,8
. . .30 . . .	3
. . .32 . . .	3,2
. . .35 . . .	3,5
. . .36 . . .	3,6
. . .40 . . .	4
. . .41 . . .	4,1
. . .45 . . .	4,5
. . .47 . . .	4,7
. . .50 . . .	5
. . .53 . . .	5,3
. . .80 . . .	8
. . .10 . . .	10
. . .16 . . .	16

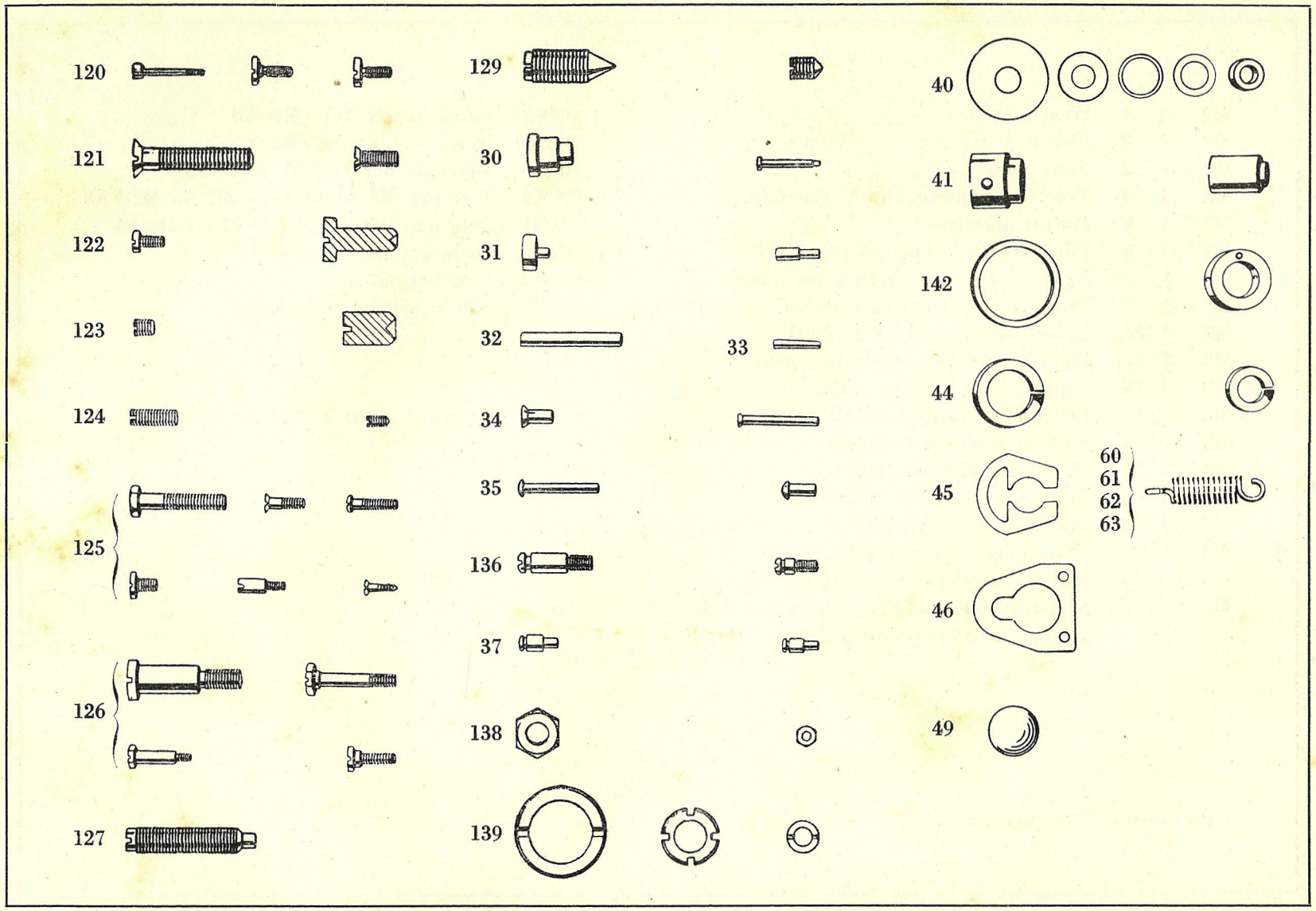
120
121
122
123
124
125
126
127
129
30
31
32
33
34
35
136
37
138
139
40
41
142
44
45
46
49
60
61
62
63

M2	*A*	*1*	Fianco sinistro
M2	*A*	*2*	Fianco destro
M2	*A*	*3*	Parte posteriore
M2	*A*	*4*	Traversa sopporto leve 1° rimando
M2	*A*	*5*	Pettine anteriore *
M2	*A*	*6*	Filo perno per rimandi posteriori
M2	*A*	*7*	Sopporto conico cilindrico per alberi
M2	*A*	*9*	Traversa anteriore porta arresto
M2	*A*	*10*	Arresto superiore leve dei tasti
M2	*A*	*12*	Piedino posteriore parte in gomma
M2	*A*	*13*	Coppetta per piedino posteriore
M2	*A*	*14*	Piastrina di fissaggio piedino
M2	*A*	*15*	Piedino anteriore in gomma
M2	*A*	*16*	Coppa per piedino anteriore
M2	*A*	*22*	Traversa sinistra dei piedini
M2	*A*	*23*	Traversa destra dei piedini
M2	*A*	*24*	Traversa posteriore inferiore
M2	A*A*	*5*	Pettine completo leve dei tasti
M2	E*A*	*8*	Sopporto centrale per sospensione inferiore piastra porta martelletti e alberelli

32262	Spina per M2-A1 (M2-A3)
32263	Spina per M2-A2 (M2-A3)
40505	Rondella per 1263537 (M2-A15)
120352	Vite per M2-A4 (M2-A6) M2-A5 M2-EA8
220355	Vite per M2-A1 M2-A2 M2-A3 M2-A4
138505	Dado per M2-A7
1203014	Vite per M2-A9
1263537	Vite a colletto per piedini

Lettera A *segue a pag. 30*

* Per macchina INC. Vedi tav. 28.

A - Incastellatura e copertura

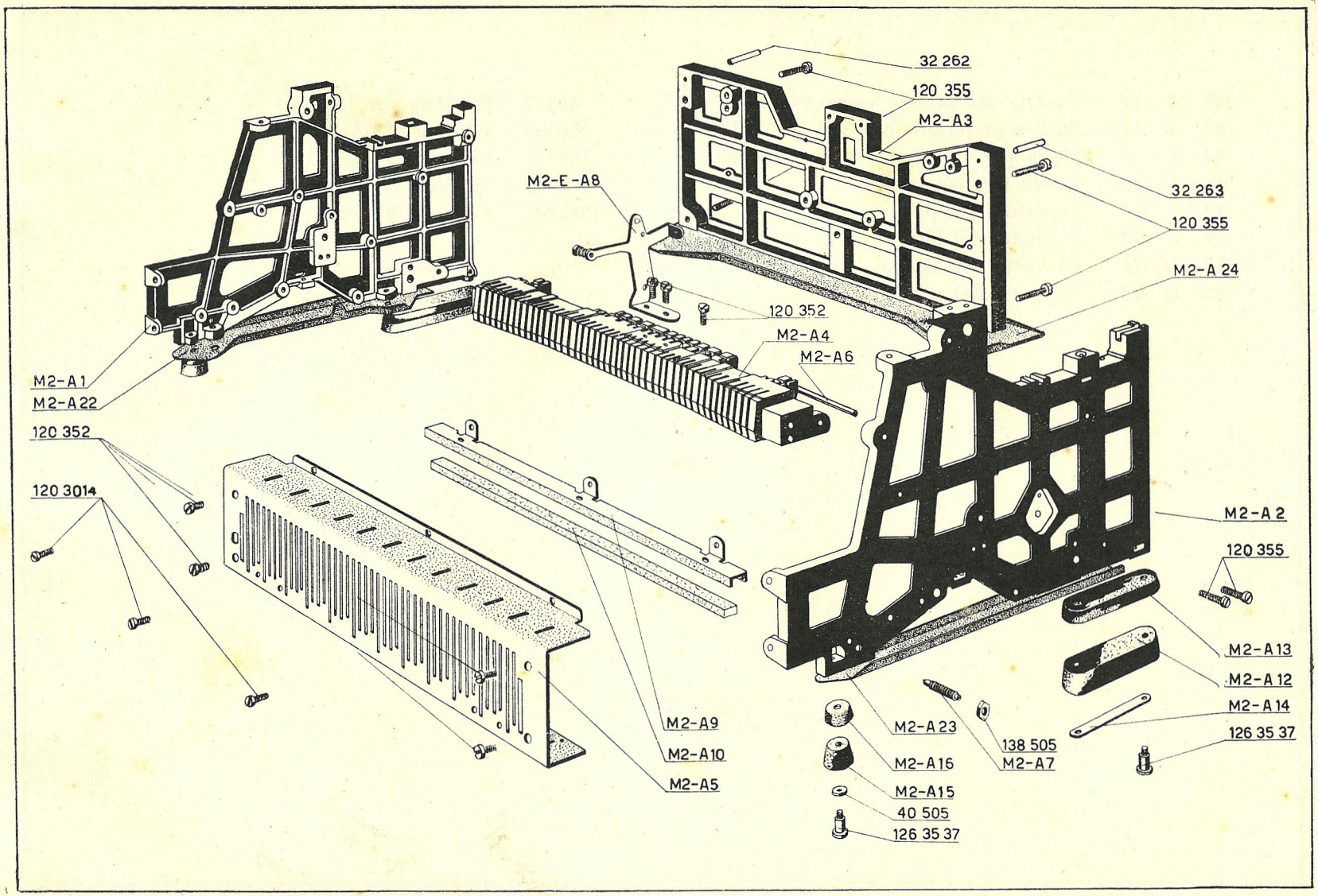

A

Incastellatura e copertura

M2	*A*	*11*	Bussola per attacco carrozzeria	40517	Rondella per 1263537
M2	*A*	*25/C*	Piedino posteriore (solo per carrelli C-D-E)	120352	Vite per M2-A119
M2	*A*	*26*	Molla per scatto e chiusura coperchio	120354	Vite per M2-A25/C
M2	*A*	*119*	Gancio per coperchio	403620	Rondella per 120354
M2	A*A*	*17*	Copertura completa	1263537	Vite per M2-AA17
M2	*L*	*60*	Dischetto del bleu		
M2	*L*	*61*	Dischetto del bianco		
M2	*L*	*62*	Dischetto del rosso		

A - Incastellatura e copertura

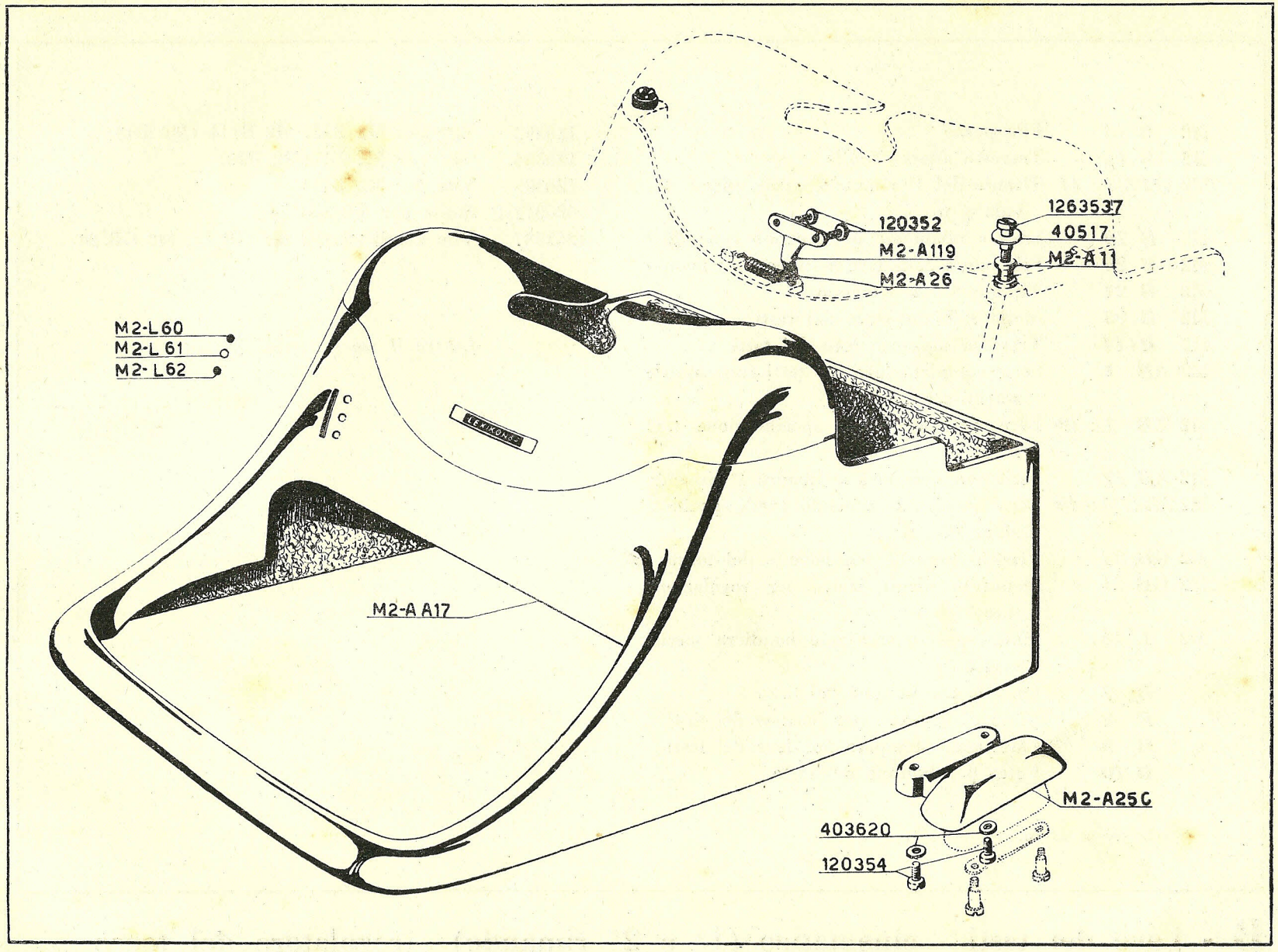

A

Incastellatura e copertura

M2 *B 13*	Filo perno
M2 *B 15*	Traversa attacco molle
M2 *B1 8/1 ÷ 11*	Tirante del 1° rimando - vedi specif. tavola n. 6
M2 *B 19*	Leva a bilanciere del secondo rimando *
M2 *B 20*	Filo perno delle leve del secondo rimando
M2 *B 21*	Tirante del 2° rimando
M2 *B 25*	Molla richiamo leve dei tasti
M2 *B114*	Traversa sopporto leve dei tasti
M2 A*B 1*	Serie completa leve dei tasti con capsule vetrini ecc.
M2 E*B 1 ÷ 12*	Leve dei tasti (vedi specificazione tav. n. 5)
M2 A*B 17*	Serie completa leva a squadra 1° rimando
M2 E*B17/1÷/45*	Leva squadra 1° rimando (vedi specificazione tav. n. 6)
M2 G*B 23*	Piastra comando regolazione del tocco
M2 G*B* 24	Manovella degli scatti per regolazione tocco
M2 *L 14*	Molla speciale richiamo bandiera servizi nastro
B 7	Capsula per bottone del tasto
B 8	Disco di spessore per bottone dei tasti
B 9	Cartoncino stampato per leve dei tasti
B 10	Vetro per bottone del tasto

* Specificare se avvisi.

120352	Vite per M2 B15, M2 B114 (M2 B13)
120354	Vite per M2 E1 (M2 B20)
120355	Vite per M2 B114
626012/P	Molla per M2 GB 24
1263537	Vite a colletto per M2 GB 23, M2 GB 24

Lettera **B** *segue a pag. 34*

B - Leve dei tasti - cinematico (1° e 2° rimando) - regolatore del tocco

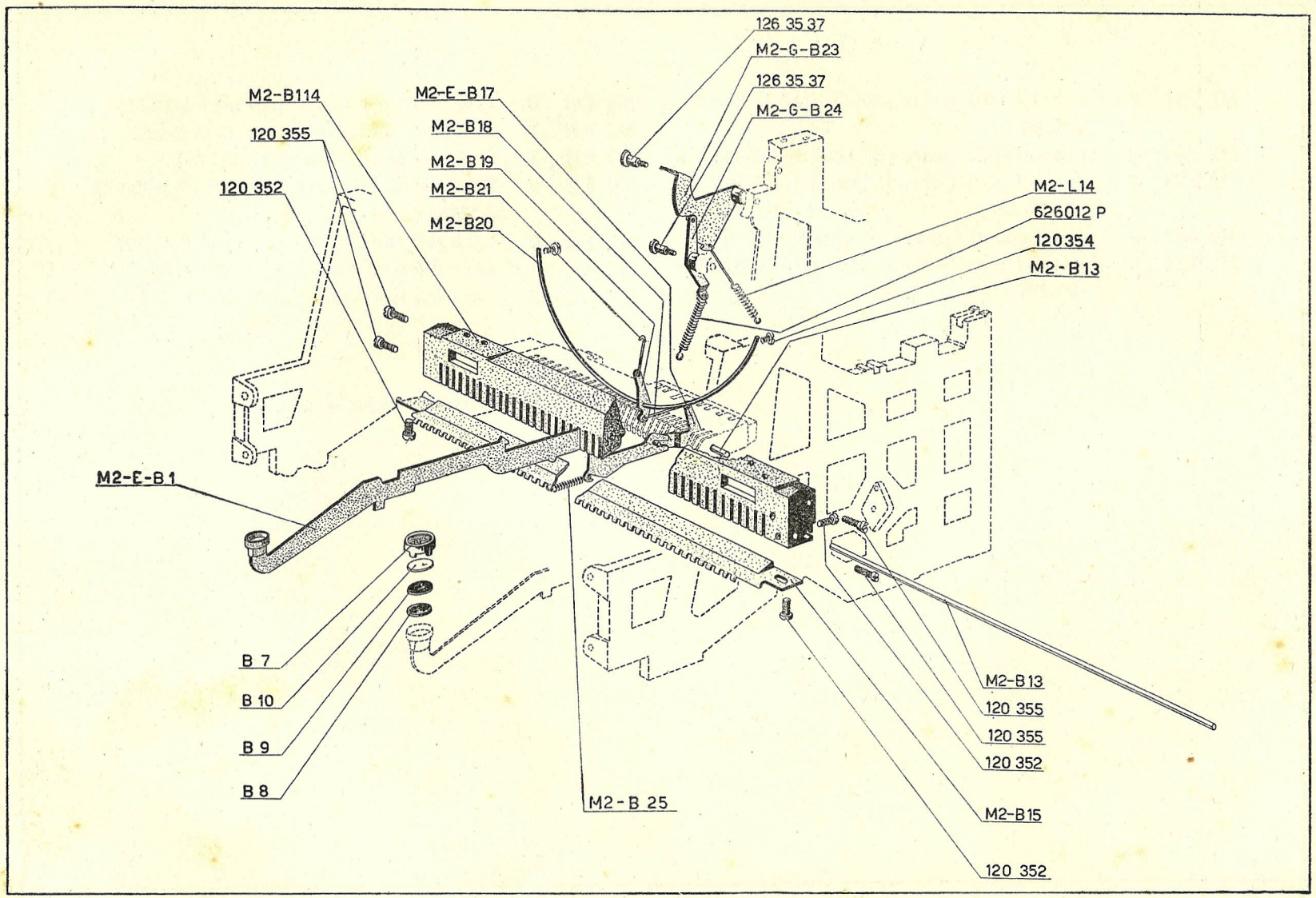

B

Leve dei tasti - cinematico (1° e 2° rimando) - regolatore del tocco

M2 E*B*	*1*	Leva dei tasti (serve per tasti 13-17-21-25-29-33)
M2 E*B*	*2*	Leva dei tasti (serve per tasti 5-9-37-41)
M2 E*B*	*3*	Leva dei tasti (serve per tasti 11-15-19-23-27-31-35)
M2 E*B*	*4*	Leva dei tasti (serve per tasti 3-7-39-43)
M2 E*B*	*5*	Leva dei tasti (serve per tasti 14-18-22-26-30-34)
M2 E*B*	*6*	Leva dei tasti (serve per tasti 6-10-38)
M2 E*B*	*7*	Leva per tasti (serve per tasti 2-42)
M2 E*B*	*8*	Leva per tasti(serve per tasti 45)
M2 E*B*	*9*	Leva per tasti (serve per tasti 12-16-20-24-28-32)
M2 E*B*	*10*	Leva dei tasti (serve per tasti 8-36-40)
M2 E*B*	*11*	Leva dei tasti (serve per tasti 4-44)
M2 E*B*	*12*	Leva dei tasti (serve per tasti 1)

Lettera B *segue a pag. 36*

B - Leve dei tasti - cinematico (1° e 2° rimando) - regolatore del tocco

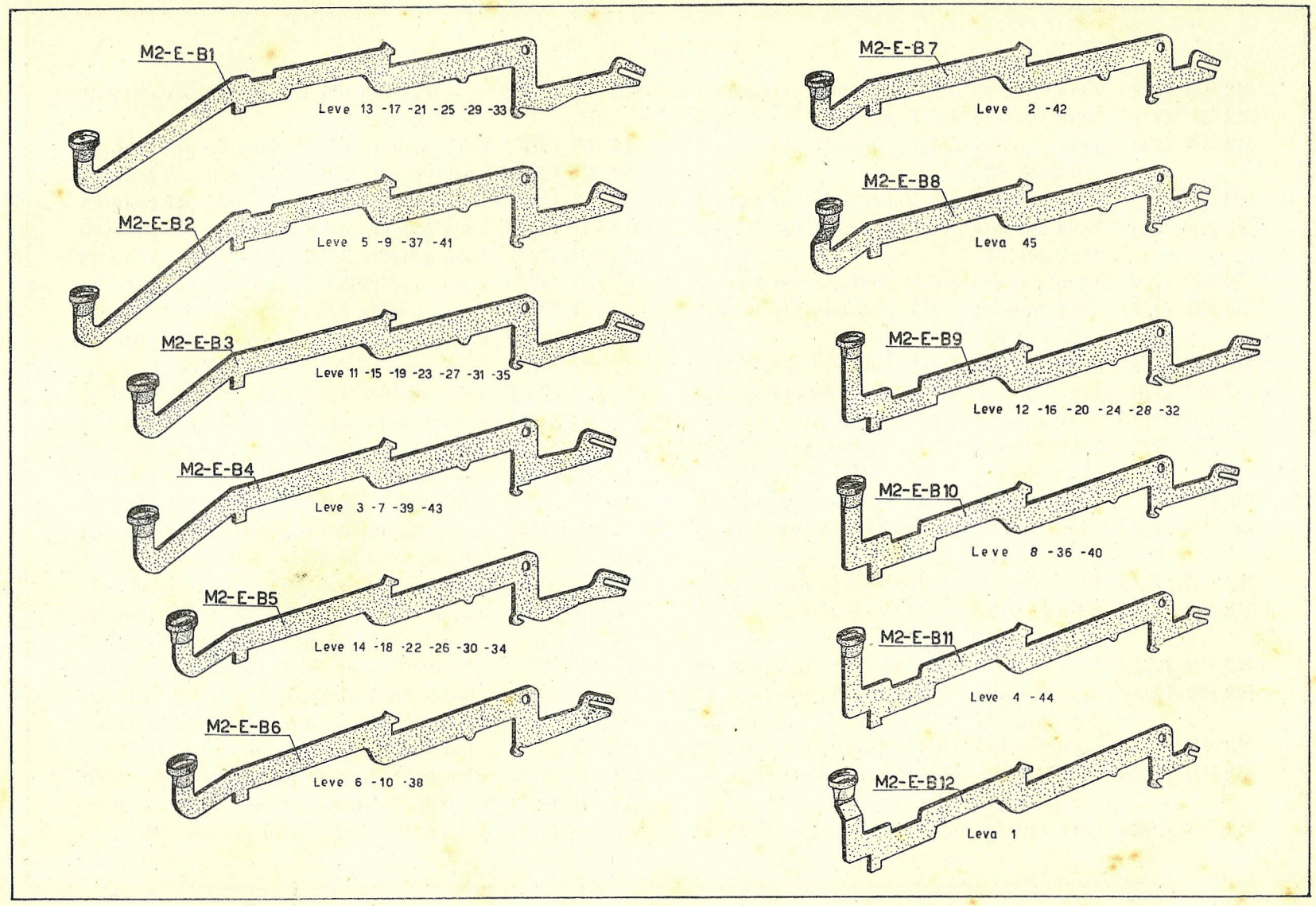

B

Leve dei tasti - cinematico (1° e 2° rimando) - regolatore del tocco

M2 E*B 17/1*	Leva squadra del 1° rimando per tasto 1
M2 E*B 17/2*	Leva squadra del 1° rimando per tasto 2
M2 E*B 17/3*	Leva squadra del 1° rimando per tasto 3 e tasto 43
M2 E*B 17/4*	Leva squadra del 1° rimando per tasto 4
M2 E*B 17/5*	Leva squadra del 1° rimando per tasto 5 e tasto 41
M2 E*B 17/6*	Leva squadra del 1° rimando per tasto 6
M2 E*B 17/7*	Leva squadra del 1° rimando per tasto 7 e tasto 39
M2 E*B 17/8*	Leva squadra del 1° rimando per tasto 8
M2 E*B 17/9*	Leva squadra del 1° rimando per tasto 9
M2 E*B 17/10*	Leva squadra del 1° rimando per tasto 10
M2 E*B 17/11*	Leva squadra del 1° rimando per tasto 11 e tasto 35
M2 E*B 17/12*	Leva squadra del 1° rimando per tasto 12
M2 E*B 17/13*	Leva squadra del 1° rimando per tasto 13 e tasto 33
M2 E*B 17/14*	Leva squadra del 1° rimando per tasto 14
M2 E*B 17/15*	Leva squadra del 1° rimando per tasto 15 e tasto 31
M2 E*B 17/16*	Leva squadra del 1° rimando per tasto 16
M2 E*B 17/17*	Leva squadra del 1° rimando per tasto 17 e tasto 29
M2 E*B 17/18*	Leva squadra del 1° rimando per tasto 18
M2 E*B 17/19*	Leva squadra del 1° rimando per tasto 19 e tasto 27
M2 E*B 17/20*	Leva squadra del 1° rimando per tasto 20
M2 E*B 17/21*	Leva squadra del 1° rimando per tasto 21 e tasto 25
M2 E*B 17/22*	Leva squadra del 1° rimando per tasto 22
M2 E*B 17/23*	Leva squadra del 1° rimando per tasto 23
M2 E*B 17/24*	Leva squadra del 1° rimando per tasto 24
M2 E*B 17/26*	Leva squadra del 1° rimando per tasto 26
M2 E*B 17/28*	Leva squadra del 1° rimando per tasto 28
M2 E*B 17/30*	Leva squadra del 1° rimando per tasto 30
M2 E*B 17/32*	Leva squadra del 1° rimando per tasto 32
M2 E*B 17/34*	Leva squadra del 1° rimando per tasto 34
M2 E*B 17/36*	Leva squadra del 1° rimando per tasto 36
M2 E*B 17/37*	Leva squadra del 1° rimando per tasto 37
M2 E*B 17/38*	Leva squadra del 1° rimando per tasto 38
M2 E*B 17/40*	Leva squadra del 1° rimando per tasto 40
M2 E*B 17/42*	Leva squadra del 1° rimando per tasto 42
M2 E*B 17/44*	Leva squadra del 1° rimando per tasto 44
M2 E*B 17/45*	Leva squadra del 1° rimando per tasto 45
M2 *B 18/1*	Tirante del 1° rimando per leve 43-44-45
M2 *B 18/2*	Tirante del 1° rimando per leve 1-2-3
M2 *B 18/3*	Tirante del 1° rimando per leve 39-40-41-42
M2 *B 18/4*	Tirante del 1° rimando per leve 4-5-6-7
M2 *B 18/5*	Tirante 1° rimando leve 33-35-36- 37-38
M2 *B 18/6*	Tirante del 1° rimando p. leve 8-9-10-11-13.
M2 *B 18/7*	Tirante 1° rimando p. leve 29-30-31-32-34.
M2 *B 18/8*	Tirante 1° rimando p. leve 12-14-15-16-17.
M2 *B 18/9*	Tirante 1° rimando p. leve 24-25-26-27-28.
M2 *B 18/10*	Tirante 1° rimando p. leve 18-19-20-21-22.
M2 *B 18/11*	Tirante del 1° rimando per leve 23

B - Leve dei tasti - cinematico (1° e 2° rimando) - regolatore del tocco

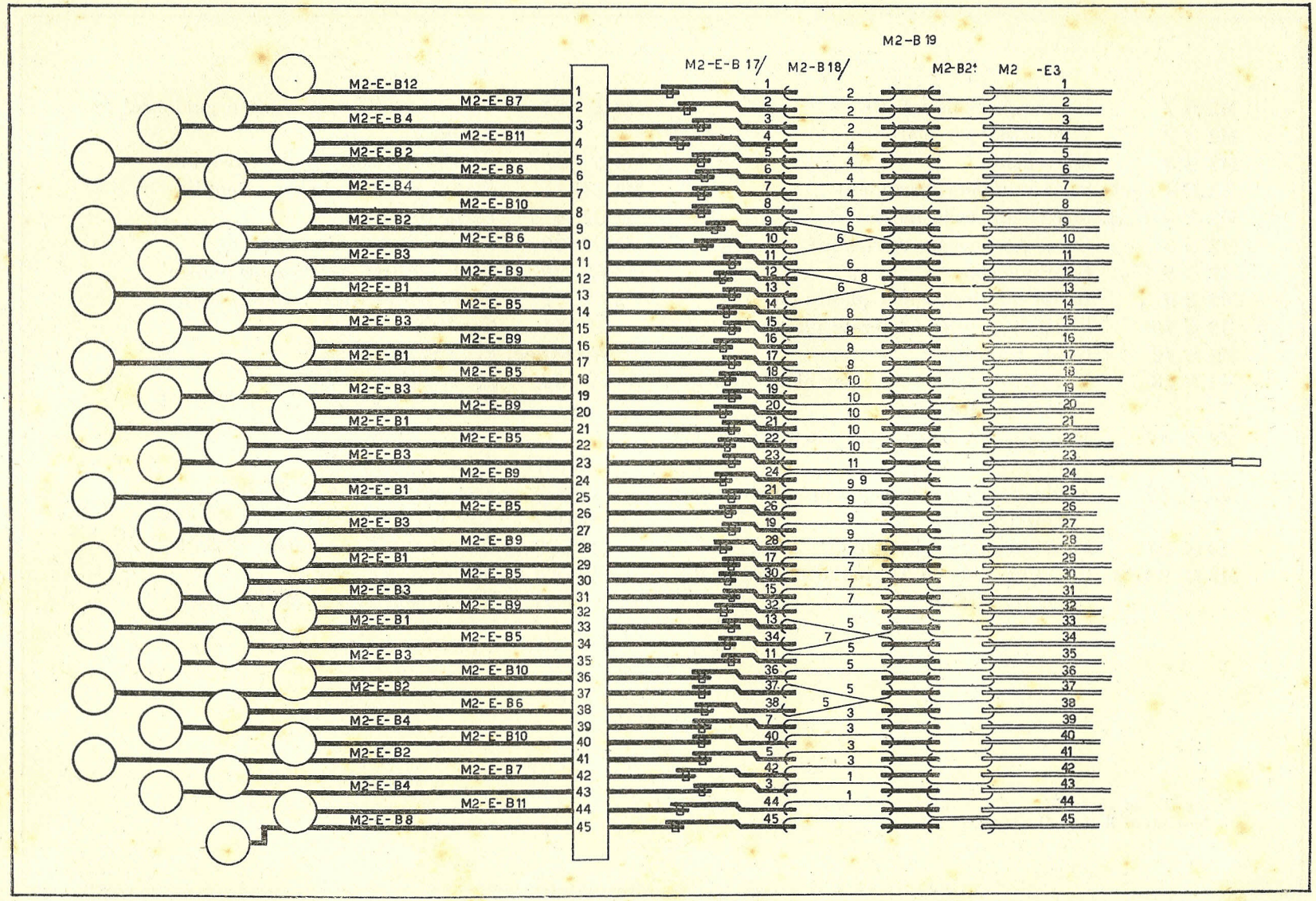

B

Leve dei tasti - cinematico (1° e 2° rimando) - regolatore del tocco

M2 *E 1*	Piastra portamartelletti
M2 *E 2*	Filo perno per martelletti
M2 *E 3*	Martelletto
M2 *E 3 serie*	Serie completa martelletti
M2 *E 3 T.M.*	Martelletto tasto morto
M2 *E 5*	Cuscinetto poggia martelletti
M2 *E 8*	Copripolvere
M2 *E 9*	Biella inferiore guida piastra
M2 *E 10*	Biella sospensione laterale piastra
M2 *E 12*	Guida caratteri *
M2 *E 13*	Vite a colletto speciale per bielle sospensione piastra
M2 *E 14*	Vite a colletto per sospensione e ritegno filo perno
M2 *E 16*	Biella di sospensione superiore piastra portamartelletti
M2 *E 24*	Perno di guida del telaino
M2 *E 24FS*	Perno di guida del telaino filettatura 5 mf. per riparazioni
M2 *E 25*	Eccentrico di regolazione e guida del telaino
M2 *E 27*	Copripolvere per telaino universale
M2 A*E 1*	Piastra porta martelletti completa **
M2 G*E 4*	Porta cuscinetto
M2 G*E 20*	Telaino universale completo
M2 *G 20*	Molla sinistra sospensione piastra
M2 *G 22*	Molla destra sospensione piastra
E 11	Carattere **
E 11spec.	Carattere speciale **
N3 *G 54*	Molla richiamo telaino
32261	Spina per M2-E12
120352	Vite per M2-GE4, M2-E12
120354	Vite per M2-E1 (M2-E2), M2-E25
138305	Dado per vite a colletto 1263033
403620	Rondella per M2-E14
1263033	Vite a colletto per M2-E9

* Specificare se avvisi.
** Specificare il tipo di carattere.

E - Piastra porta martelletti - telaino universale

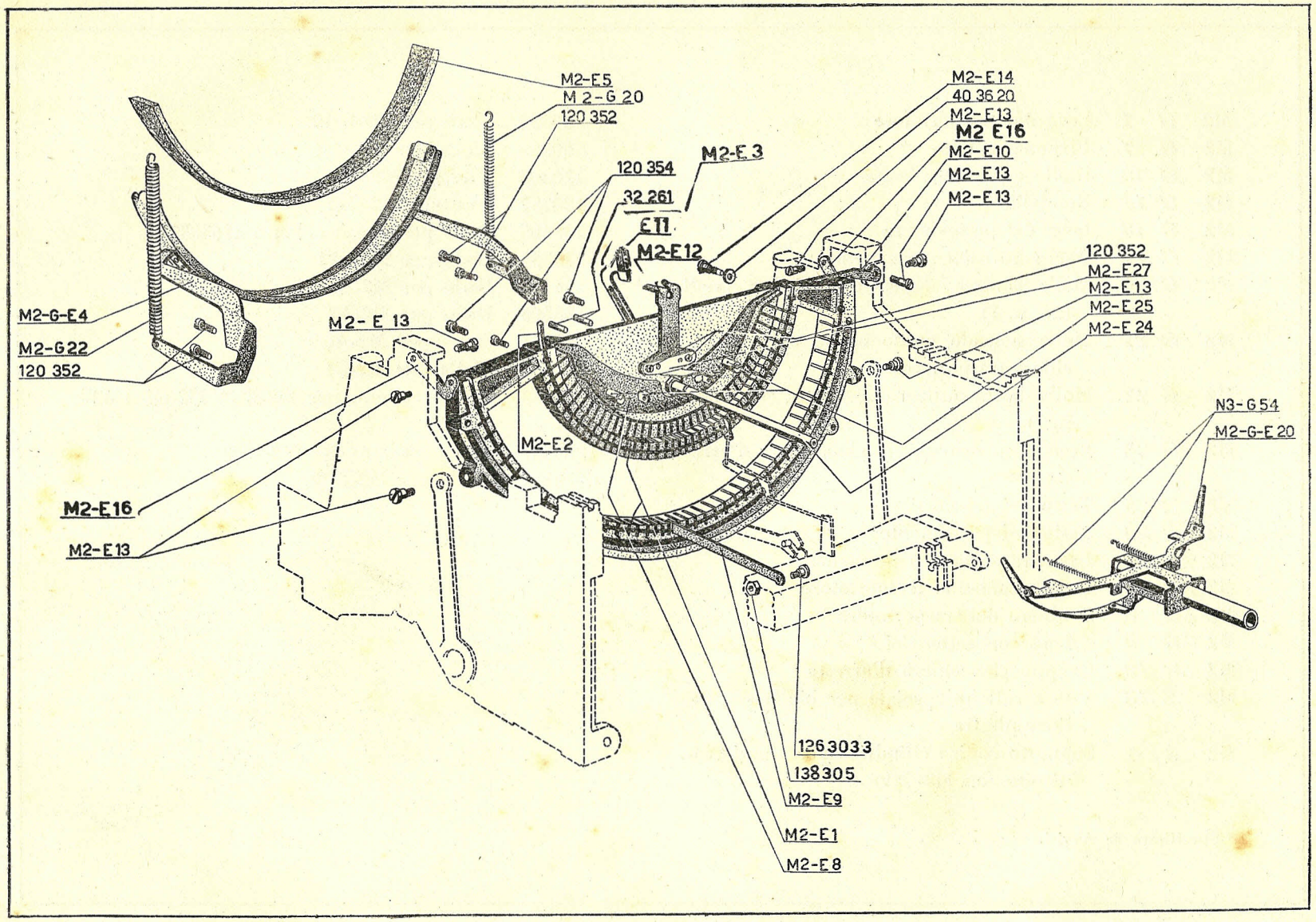

Piastra porta martelletti - telaino universale

E

M2	*G 1*	Leva del trasportatore
M2	*G 7*	Pignone dentato
M2	*G 10*	Biella comando piastra
M2	*G 11*	Rondella *
M2	*G 16*	Leva del permanente
M2	*G 17*	Dente fisso del permanente
M2	*G 20*	Molla sinistra sospensione piastra (vedi tav. n. 7)
M2	*G 21*	Molla svincolo punto morto della ginocchiera trasportatore
M2	*G 22*	Molla destra sospensione piastra (vedi tav. n. 7)
M2	*G 23*	Eccentrico regolazione ginocchiera d'arresto
M2	*G 25*	Tasto del trasportatore
M2	*G 26*	Tasto del permanente
M2	A*G 1*	Leva trasporto con permanente
M2	E*G 2*	Catena comando trasportatore
M2	A*G 9*	2° albero del trasportatore *
M2	G*G 9*	Albero con eccentrici *
M2	E*G 12*	Gruppo ginocchiera d'arresto *
M2	*E 13*	Vite a colletto speciale per biella sospensione piastra
M2	*A 7*	Sopporto conico cilindrico per alberi (sostituito con M2-G29)

49332	Sfere per M2-GG9
60255	Molla per M2-G16
120304	Vite per M2-G1
120352	Vite per M2-G17
138305	Dado per vite a colletto 1263033
138351	Dado per M2-G23
138405	Dado per M2-AG9
138505	Dado per M2-A7
322011	Spina per M2-AG9
626012/P	Molla per M2-G1
1263033	Vite a colletto per M2-EG2 M2-G1 (M2-G16)
1263537	Vite a colletto per M2-EG2
6010011	Molla per M2-EG2

* Specificare se Avvisi.

G - Trasportatore

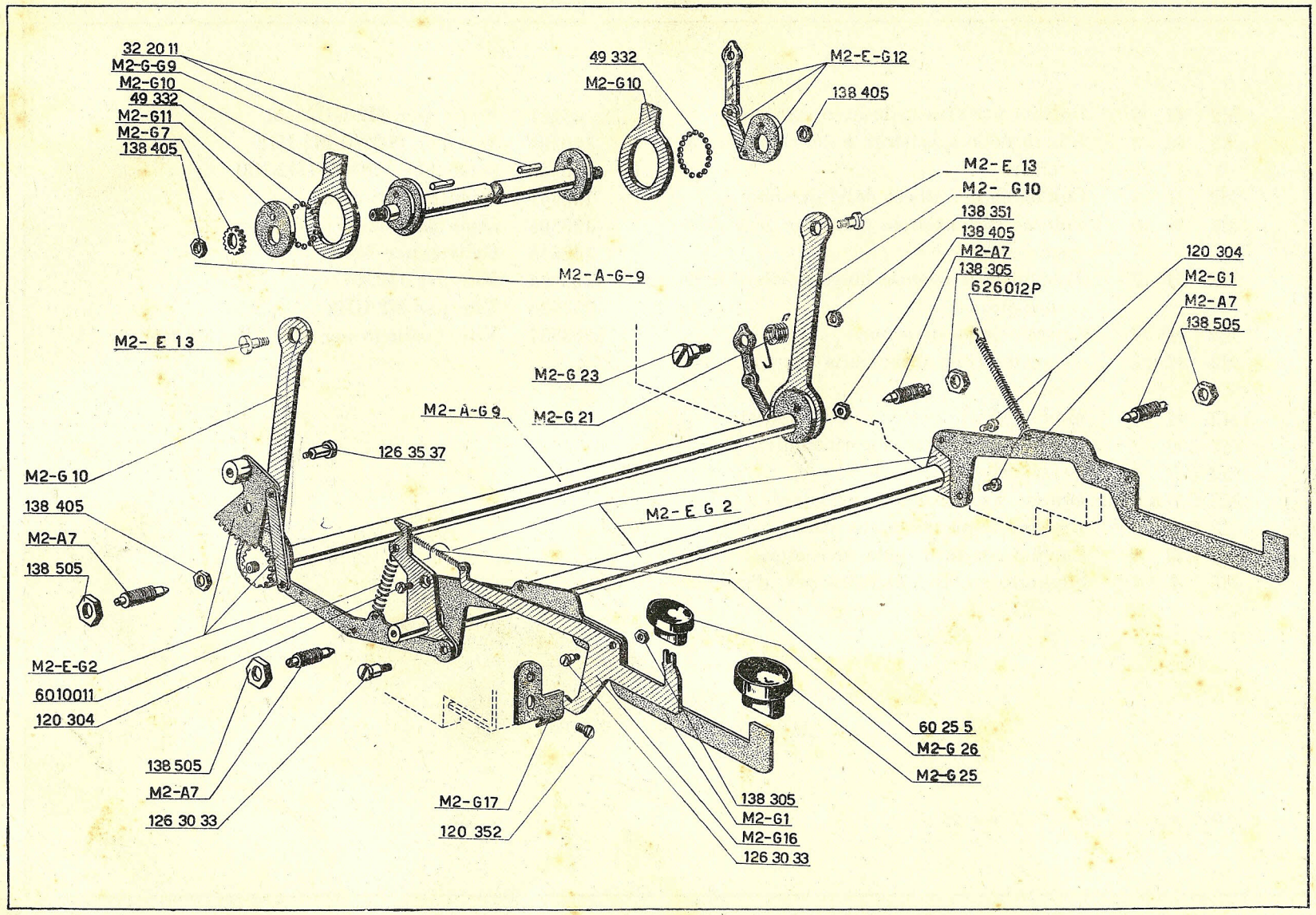

G

Trasportatore

M2 *H* 3	Rullino per arresto braccio spaziatore
M2 *H* 4	Albero dello spaziatore e dei comandi anteriori
M2 *H* 5	Colonnina per albero dello spaziatore
M2 *H* 6	Tubetto distanziatore corto per leve dello spaziatore
M2 *H* 7	Tubetto distanziatore lungo per leve dello spaziatore
M2 *H* 8	Arresto dello spaziatore
M2 *H* 12	Linguetta ritegno mezzeria albero spaziatore
M2 *H* 14	Molla richiamo catena dello spaziatore
M2 A*H* 1	Albero spaziatore con rimandi *
M2 G*H* 1	Barra dello spaziatore
M2 G*H2 sin.*	Braccio sinistro dello spaziatore
M2 G*H2 des.*	Braccio destro dello spaziatore
M2 E*H* 9	Catena inferiore dello spaziatore
M3 *A* 7	Sopporto conico cilindrico per alberi

45221	Staffa per M2-GH2 sin.
120304	Vite per M2-H8 M2-H12
138305	Dado per 120304 (M2-H8)
138351	Dado per M2-GH2
138505	Dado per M2-A7
142516	Collare per M2-H4
1203014	Vite per 142516
1253026	Vite per M2-GH2
1263537	Vite a colletto per M2-GH2 (M2-H3)

* Per macchina INC. Vedi tav. 28.

H - Spaziatore

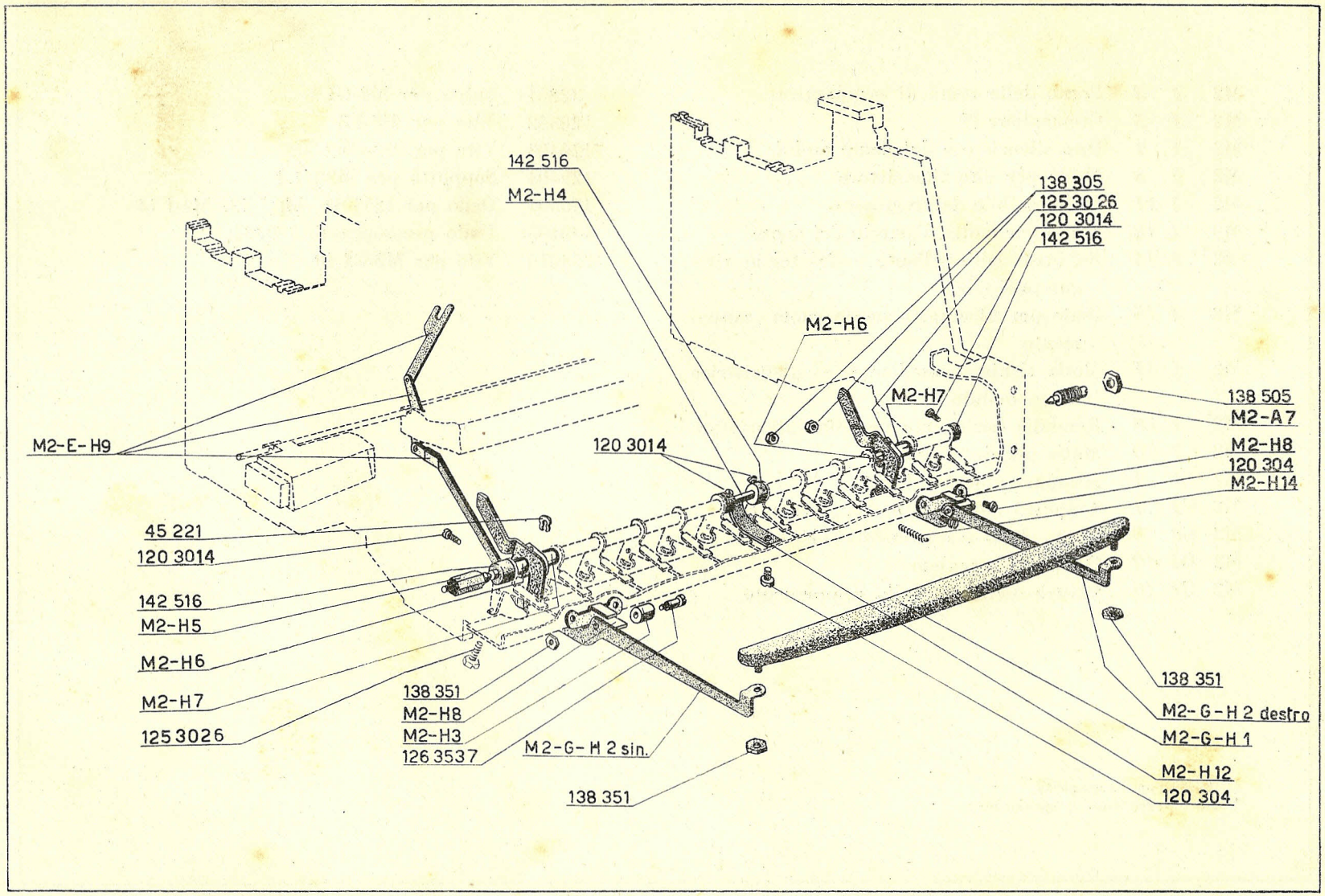

H

Spaziatore

M2	*I 3*	Perno della ruota di scappamento
M2	*I 5*	Cremagliera **
M2	*I 7*	Dito silenziatore del dente mobile
M2	*I 8*	Molla per dito silenziatore
M2	*I 11*	Dente mobile dell'oscillante
M2	*I 13*	Perno per molla d'arresto del dente
M2	*I 14*	Registro dell'oscillante e del telaio ritegno tasti tab.
M2	*I 15*	Dado per bloccaggio perno ruota scappamento
M2	*I 17*	Molla richiamo oscillante e silenziatrice dente mobile
M2	*I 18*	Rondella frizionante per dito silenziatore
M2	*I 19*	Molla per dente mobile
M2	C*I 1*	Scappamento completo **
M2	G*I 1*	Sopporto dello scappamento completo
M2	G*I 6*	Ruota dello scappamento completo *
M2	D*I 10*	Oscillante completo
M2	G*I 10*	Piastra oscillante dello scappamento

32261	Spina per M2-GI 1
120352	Vite per M2-I 5
120403	Vite per M2-GI 1
129404	Sopporto per M2-GI 1
138305	Dado per 1253016, M2-I 13, M2-I 14
138405	Dado per sopporto 129404
1253016	Vite per M2-GI 10

* Specificare spaziatura.
** Specificare tipo e spaziatura.

I - Scappamento

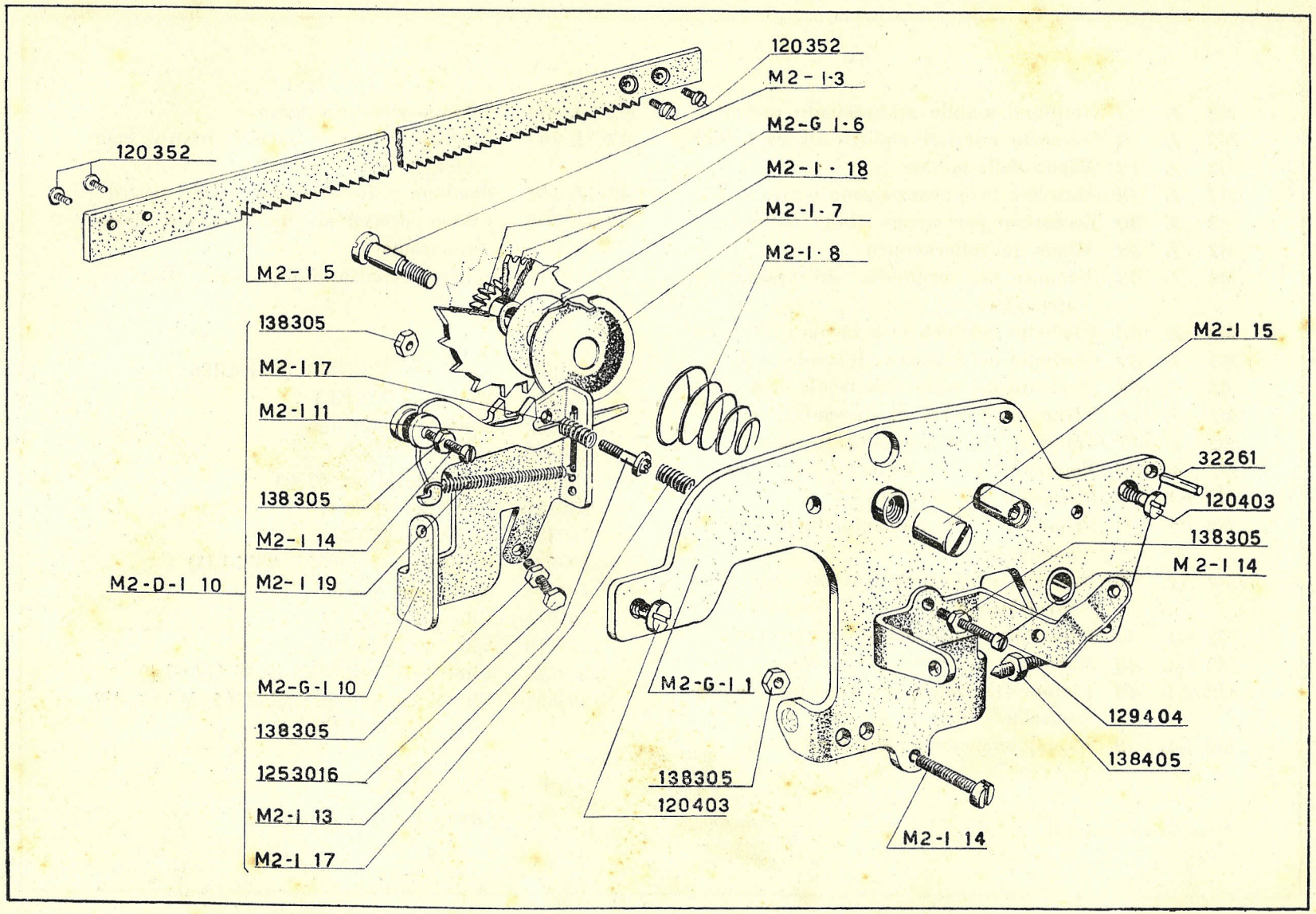

I

Scappamento

M2	*L*	*4*	Nottolino mobile avanzamento nastro
M2	*L*	*9*	Sopporto inferiore sinistro albero bobina
M2	*L*	*12*	Albero delle bobine
M2	*L*	*13*	Nottolino fisso avanzamento nastro
M2	*L*	*40*	Eccentrico per arresto alzata nastro
M2	*L*	*48*	Albero del sollevanastro
M2	*L*	*53*	Sopporto per manovella sollevanastro e arrestaleve
M2	*L*	*60*	Dischetto del bleu vedi tavola n. 3
M2	*L*	*61*	Dischetto del bianco vedi tavola n. 3
M2	*L*	*62*	Dischetto del rosso vedi tavola n. 3
M2	*L*	*79*	Perno per piastra di commutazione
M2	*L*	*111*	Pignone conico avanzamento nastro
M2	*L*	*125*	Bandiera sinistra comando inversione
M2	E*L*	*3*	Manovella per bicolore *
M2	G*L*	*5*	Prima ruota avanzamento nastro con pignone
M2	A*L*	*9*	Ruotismi avanzamento nastro e camma inversione
M2	G*L*	*43*	Piastra di commutazione con comando
M2	G*L*	*45*	Manovella per scatti del bicolore
M2	E*L*	*46*	Tirante orizzontale sollevanastro con manovella *
M2	G*L*	*49*	Seconda manovella del sollevanastro
M2	G*L*	*51*	Sollevanastro con perno
M2	A*L*	*101*	Bandiera comando servizi nastro completa *
M2	G*L*	*101*	Bandiera universale com. servizi nastro
M2	G*L*	*108*	Albero orizzontale avanzamento nastro con ruota
M2	*A*	*7*	Sopporto conico cilindrico per alberi

45221	Staffa per M2-GL51 M2-E-L126
63205	Molla per M2-EL3
63503	Molla per M2-GL45
120352	Vite per M2-L9
136352	Porta molla per 63503
138351	Dado per 1263537
138505	Dado per M2-A7
403620	Rondella per 1263537 (M2-L13)
602011	Molla per M2-L13
1203014	Vite per M2-L111
1253010	Vite per M2-L40
1253026	Vite per M2-EL3 M2-EL46 M2-GL49
1263537	Vite a colletto per M2-GL5 M2-L4 M2-GL45 - M2-L13

* Specificare se Avvisi.

Lettera L *segue a pag. 48*

L - Servizi nastro

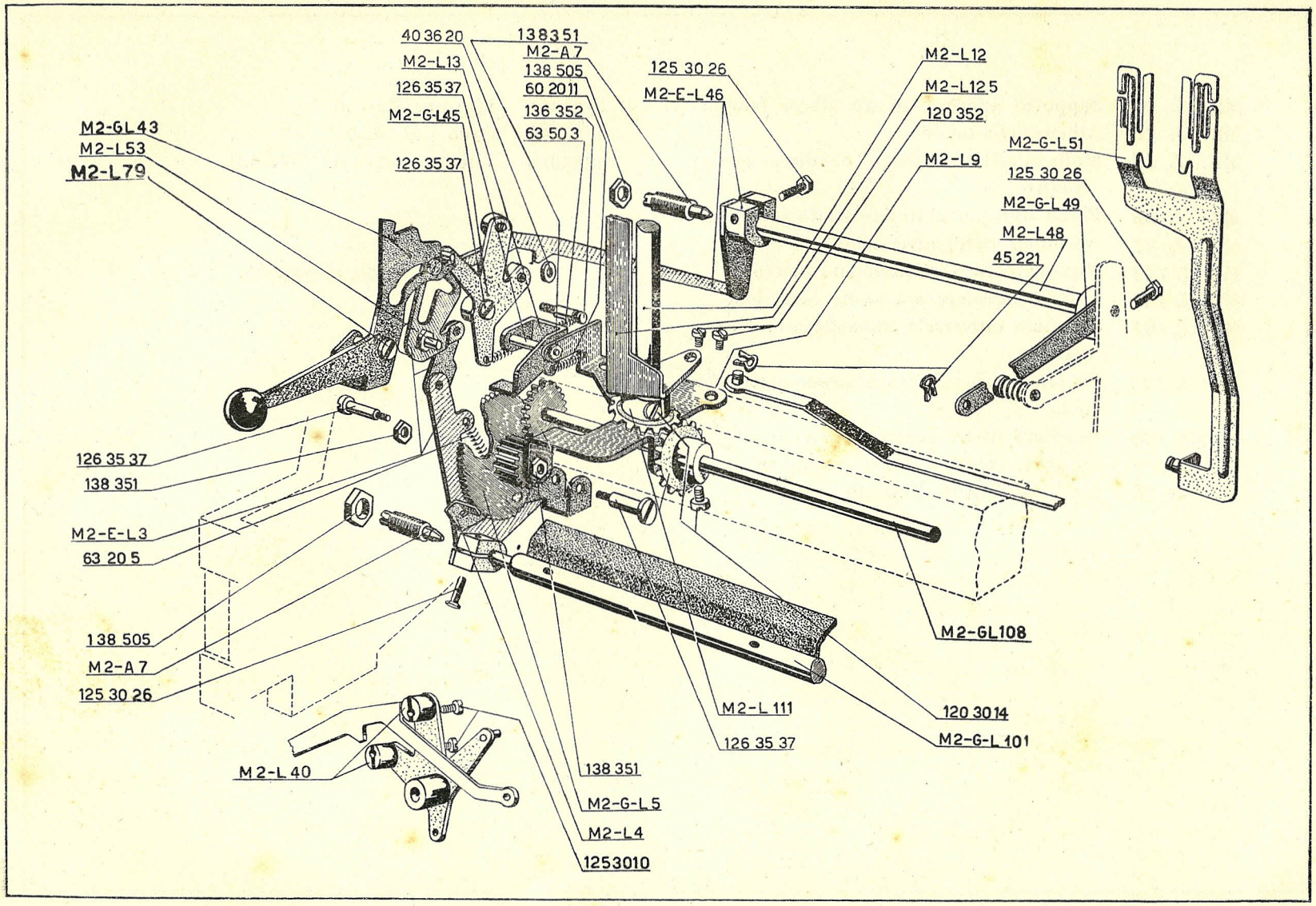

L

Servizi nastro

M2	*L 10*	Sopporto inferiore destro albero bobina
M2	*L 12*	Albero delle bobine
M2	*L 14*	Molla speciale richiamo bandiera servizi nastro
M2	*L 66*	Perno stud per nottolino scatto inversione
M2	*L 67*	Nottolino scatto inversione
M2	*L 111*	Pignone conico avanzamento nastro
M2	*L 131*	Camma circolare per scatto inversione
M2 G	*L 101*	Bandiera universale comando servizio nastro
M2 G	*L 108*	Albero orizzontale avanzamento nastro con ruota
M2 E	*L 126*	Bandiera destra comando inversione
M2	*A 7*	Sopporto conico cilidrico per alberi
M2	*B 25*	Molla per dente di scatto

120352	Vite per M2-L10
138505	Dado per M2-A7
1203014	Vite per M2-L111 M2-L131

Lettera L *segue a pag. 50.*

L - Servizi nastro

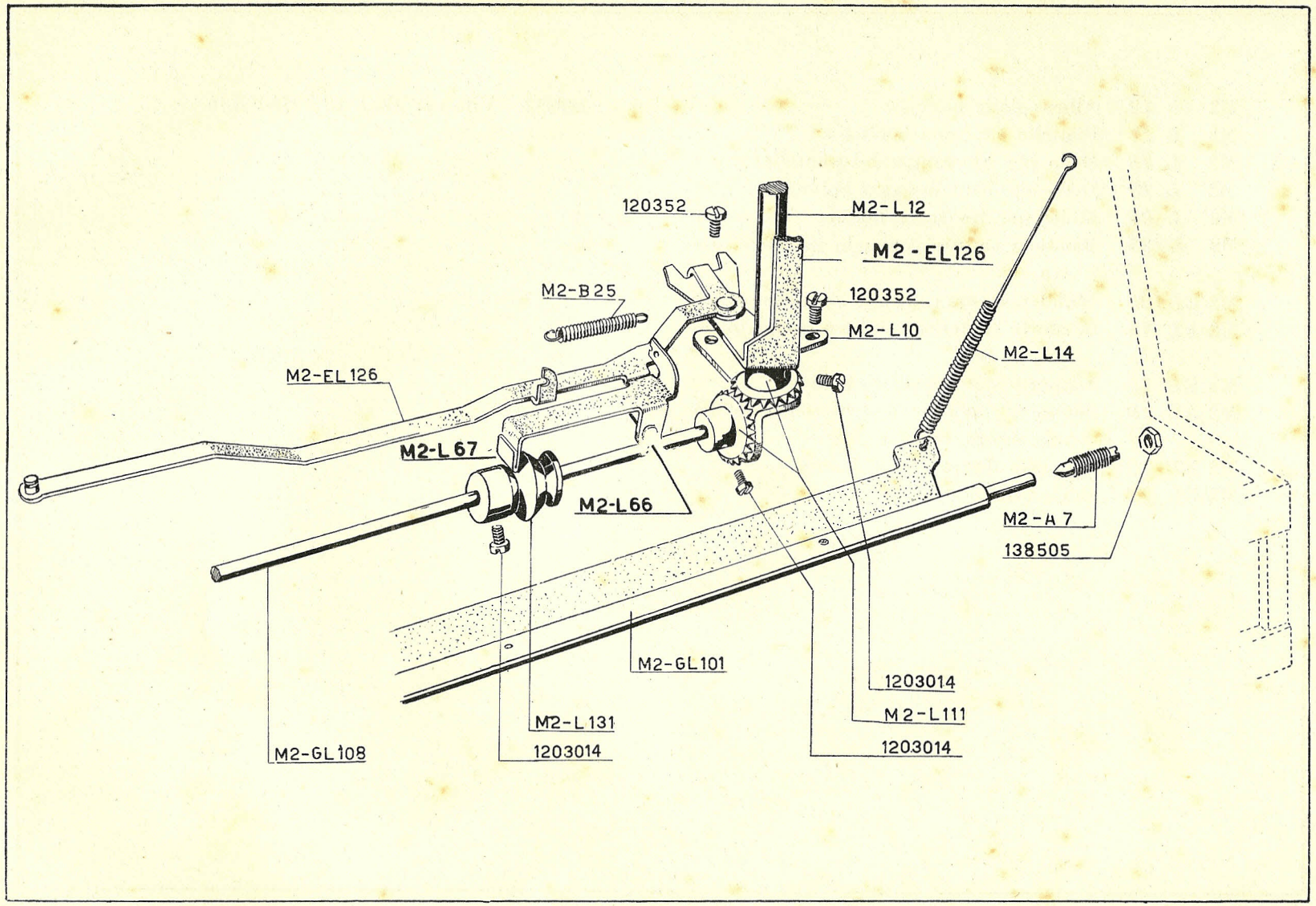

L

Servizi nastro

M2	*L 12*	Albero delle bobine
M2	*L 17*	Piattello appoggia bobina
M2	*L 18*	Dado per bloccaggio del piattello
M2	*L 19*	Dado zigrinato fissaggio bobina
M2	*L 65*	Molla per frenatura bobina
M2	*L 125*	Bandiera sinistra comando inversione nastro
M2 E	*L 126*	Bandiera destra comando inversione nastro
M2 A	*L 15*	Sopporto superiore sinistro completo bobina nastro
M2 E	*L 15*	Sopporto sinistro albero bobina
M2 A	*L 16*	Sopporto superiore destro completo bobina nastro
M2 E	*L 16*	Sopporto destro albero bobina
M2 G	*L 77*	Bobina del nastro

120352	Vite per M2-E-L15 M2-E-L16

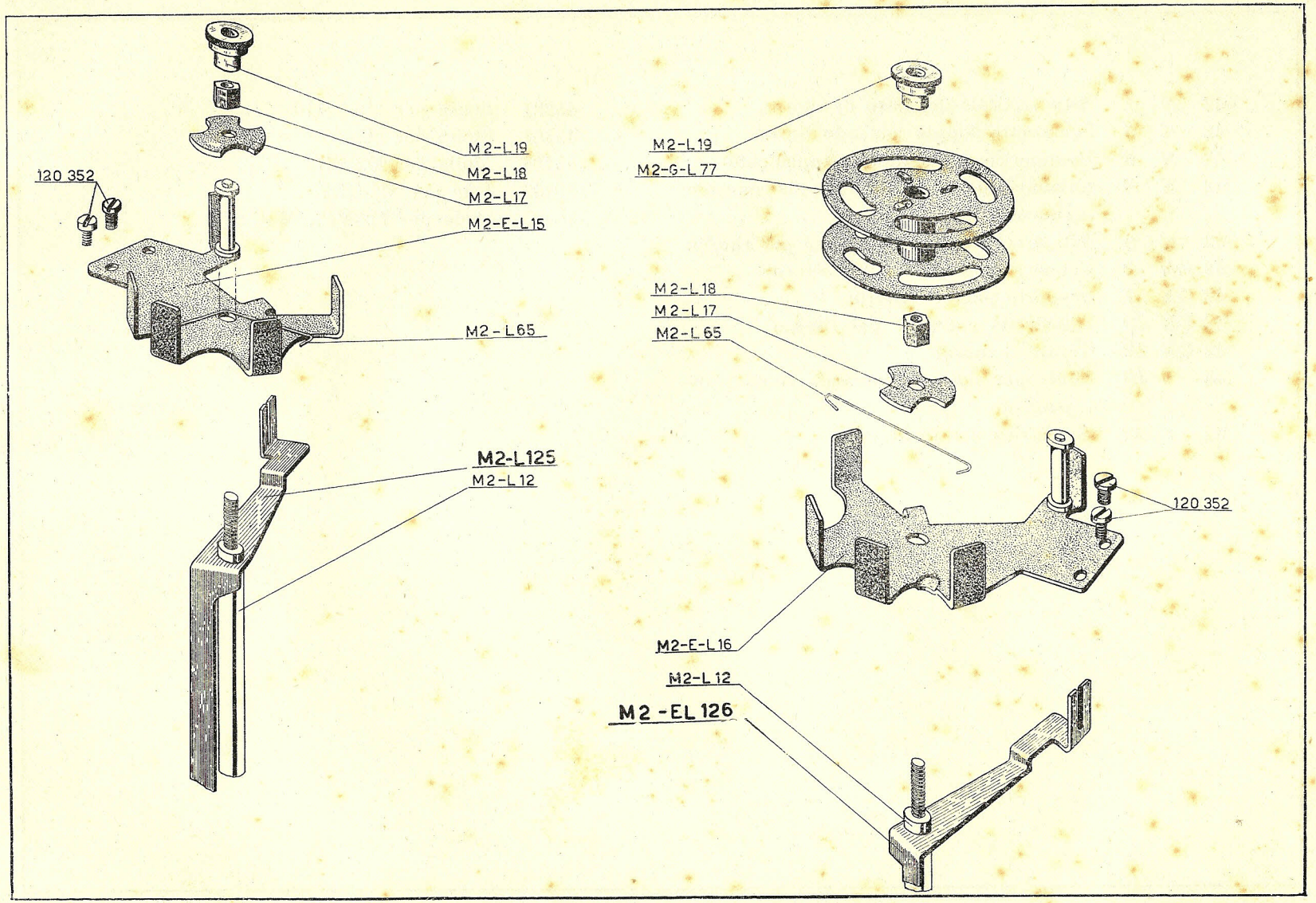

L

Servizi nastro

M2	*N*	*1*	Asta verticale del tasto di ritorno
M2	*N*	*5*	Squadretta doppia comando ritorno
M2	*N*	*6*	Puntone comando ruota scappamento
M2	*N*	*8*	Colonnina per squadretta doppia comando ritorno
M2	*N*	*9*	Vite a colletto con testa larga per ritorno
M2	E*N*	*2*	Catena inferiore comando ritorno
M2	G*N*	*7*	Sopporto puntone ritorno
M2	G*N*	*10*	Squadretta anteriore del ritorno
M2	G*N*	*12*	Tasto del ritorno
M2	*I*	*19*	Molla per puntone comando ruota scappamento
M2	*V*	*43*	Eccentrico per regolazione

45221	Staffa per M2-GN10
45361	Staffa per M2-N8
63405	Molla per M2-EN2
120352	Vite per M2-GN7
138305	Dado per M2-V43, M2-N9

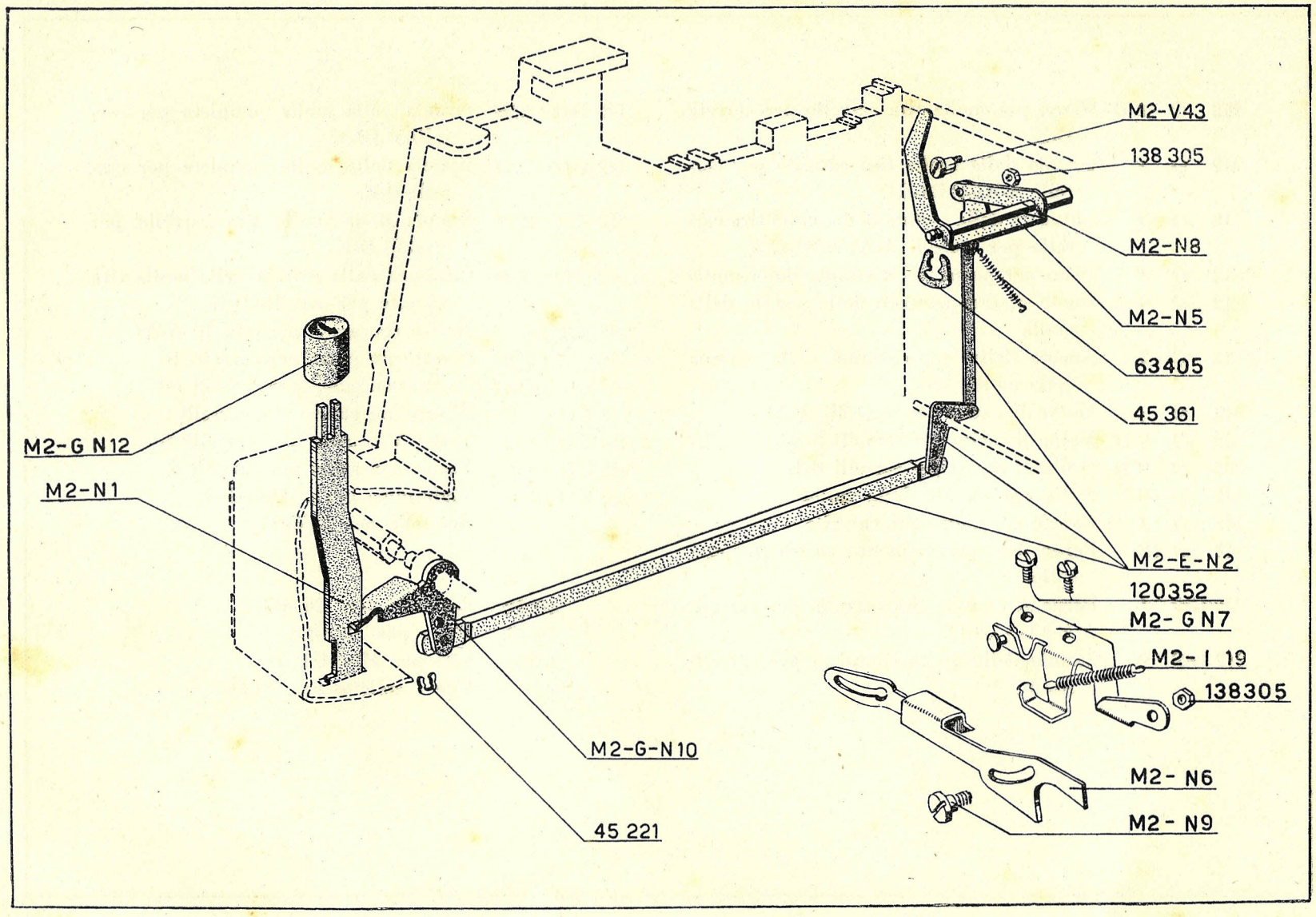
M2-V43
138 305
M2-N8
M2-N5
63405
45 361
M2-G N12
M2-N1
M2-E-N2
120352
M2- G N7
M2- I 19
138305
M2-G-N10
M2- N6
M2- N9
45 221

N

Ritorno

M2 *O 1/D*	Perno per molla tira carrello per carrelli D-E
M2 *O 2*	Scatola della molla tira carrello per carrelli A-A1-B-B1-C
M2 *O 3*	Chiusura della scatola della molla tira carrello per carrelli A-A1-B-B1-C
M2 *O 5*	Dado per perno della scatola della molla
M2 *O 6*	Ruota di scappamento della scatola della molla
M2 *O 7*	Ancora dello scappamento della scatola della molla
M2 *O 8*	Molla di carica per carrelli A-A1
M2 *O 8 B*	Molla di carica per carrelli B-B1-C
M2 *O 8 D*	Molla di carica per carrelli D-E
M2 *O 10*	Staffa per scatola della molla
M2 *O 11*	Gancio per nastro tira carrello
M2 *O 12*	Perno per agganciamento nastro tira carrello
M2 G*O 1*	Perno per molla tira carrello per carrelli A-A1-B-B1-C
M2 D*O 2*	Scatola della molla completa per carrelli A-A1
M2 D*O 2/B*	Scatola della molla completa per carrelli B-B1-C
M2 D*O 2/D*	Scatola della molla completa per carrelli D-E
M2 G*O 2/D*	Scatola della molla tira carrello per carrelli D-E
M2 G*O 3/D*	Chiusura della scatola della molla tira carrello per carrelli D-E
M2 C*O 14*	Nastro con ganci per carrelli A-A1
M2 C*O 14/B*	Nastro con ganci per carrelli B
M2 C*O 14*/B*1*	Nastro con ganci per carrelli B1
M2 E*O 14/C*	Nastro con gancio per carrelli C
M2 E*O 14/D*	Nastro con ganci per carrelli D
M2 E*O 14/E*	Nastro con ganci per carrelli E
M2 G*O 17/D*	Diaframma per carrelli D-E
	Rondelle per 1263033
40312	Rondella per 1263033
45361	Staffa per M2-GO1
120304	Vite per M2-GO17-D
1263033	Vite a colletto per M2-O7

O - Scatola della molla

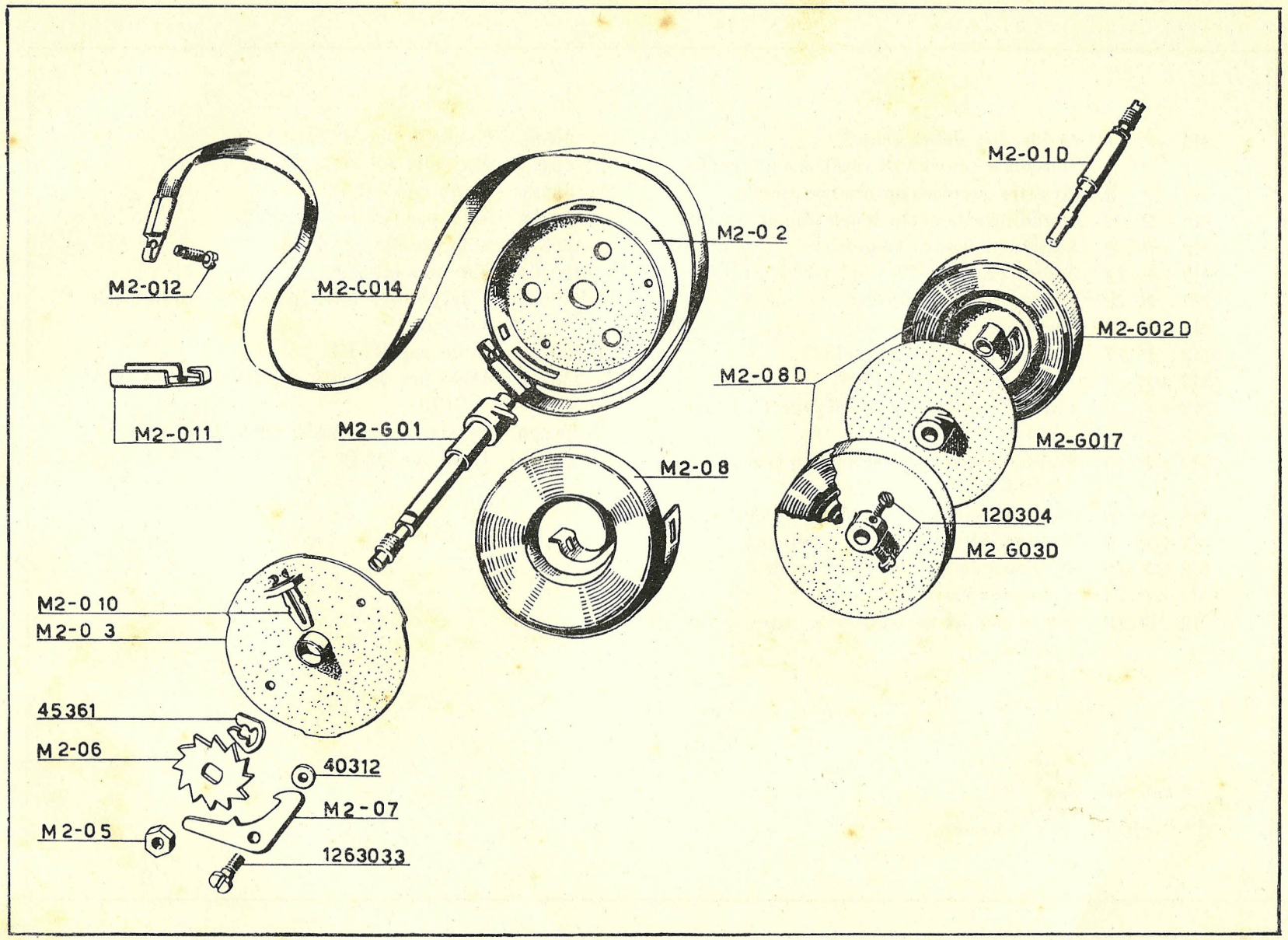

Scatola della molla

M2	*P 1*	Guida fissa del carrello *
M1	*P 2*	Boccola eccentrica di regolazione carrello
M2	*P 3*	Registro regolazione altezza carrello
M2	*P 4*	Perno orientamento longitudinale carrello
M2	*P 6*	Gambo superiore laterale
M2	*P 11*	Indice graduato **
M2	*P 12*	Piastra ritegno carrello
M2	*P 16*	Cuscinetto a sfere
M2	*P 17*	Rullino superiore laterale
M2 B	*P 1*	Guida fissa completa ***
M2 C	*P 2*	Gruppo regolazione piano lettere ed arresto
M2 E	*P 5*	Rullino centrale posteriore superiore completo
M2 C	*P 6*	Rullino superiore laterale completo
M2 G	*P 9*	Rullino inferiore centrale completo
M2 G	*P 10*	Rullino inferiore laterale completo
M2 A	*P 14*	Copertura carrello completa *
M2	*O 12*	Perno per agganciamento nastro tira carrello

40505	Rondella per 120403
40518	Rondella 120406 - M2-P3
45221	Staffa per M2-P6
120352	Vite per M2-P11 M2-P12
120354	Vite per M2-AP14
120403	Vite per M2-P16
120406	Vite per fissaggio guida fissa all'incastellatura
138505	Dado per M2-P3
138701	Dado per M2-EP5, M2-P6, M2-GP9, M2-GP10
403620	Rondella per 120352 (M2-P11)
1381001	Dado per M2-P2

* Specificare tipo.
** Specificare spaziatura.
*** Specificare tipo e spaziatura.

P - Carrello guida fissa e copertura

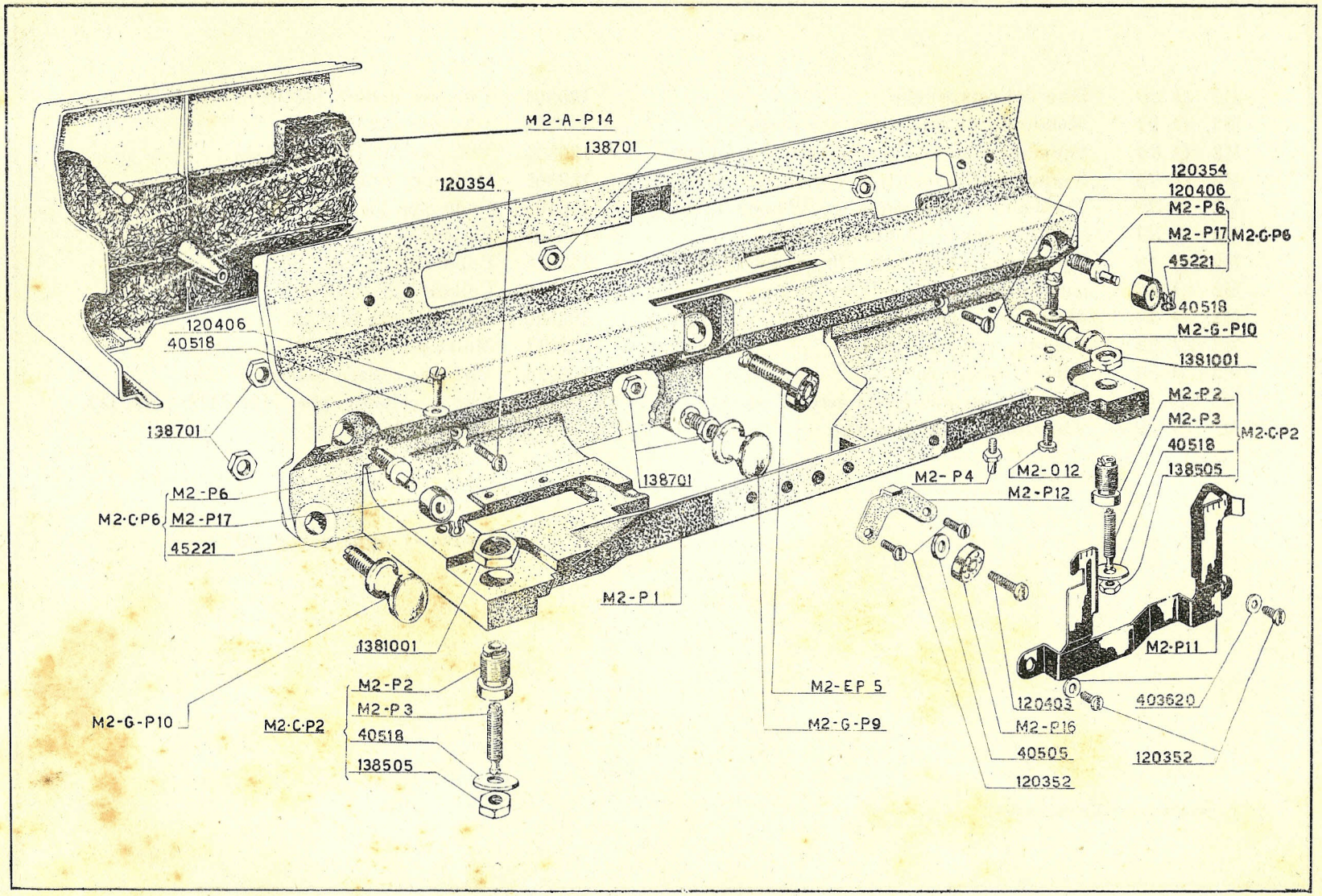

Carrello guida fissa e copertura

P

M2	*Q 20*	Dito del campanello	120304	Vite per collare 142401
M2	*Q 21*	Manovella di snodo per campanello	120352	Vite per M2-Q43
M2	*Q 34*	Squadretta sinistra per albero del libero	120354	Vite per M2-Q40, M2-Q34
M2	*Q 35*	Sopporto cilindrico per albero del libero	138305	Dado per M2-Q38
M2	*Q 38*	Puntone verticale superiore liberamargine	138405	Dado per M2-Q35
M2	*Q 39*	Staffa comando liberamargine	142401	Collare per M2-Q38
M2	*Q 40*	Squadretta destra per albero del libero	142516	Collare per M2-GQ30
M2	*Q 43*	Campanello	142518	Collare per M2-GQ30
M2	*Q 47*	Molla per albero del libero	403620	Rondella per 120352
M2 C	*Q 22*	Balestra porta battacchio	622011	Molla per M2-GQ22
M2 C	*Q 30*	Albero del libero *	1203014	Vite per collare 142516, 142518
M2 E	*Q 38*	Puntone con squadretta arrestaleve	1263537	Vite a colletto per M2-GQ22, M2-Q20, M2-EQ36
M2	*B 18/11*	Tirantino del campanello		

Lettera Q *segue a pag. 60*

* Specificare se Eletto, Avvisi.

Q - Liberamargine - richiamo martelletti - arrestaleve - campanello

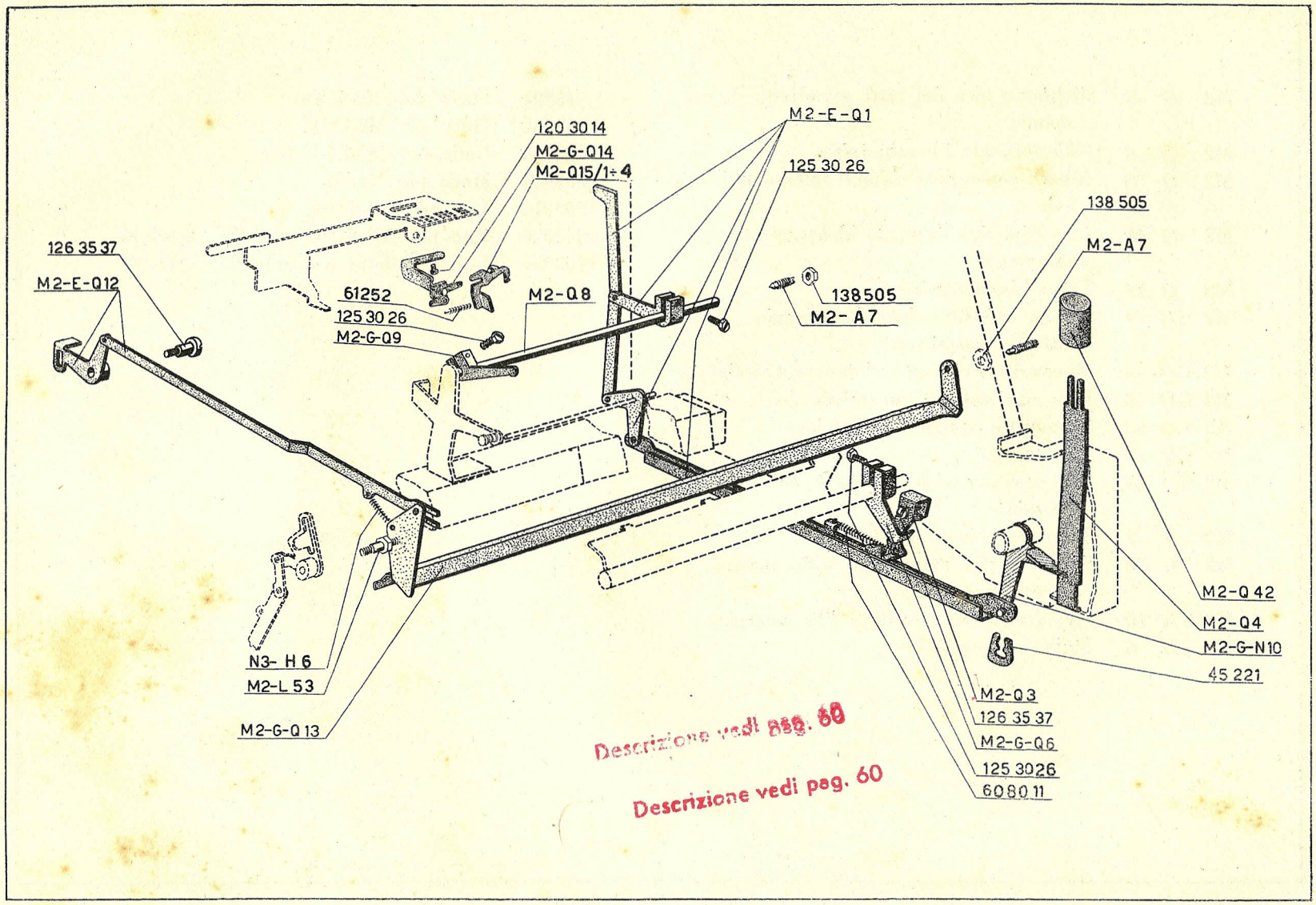

Q

Liberamargine - richiamo martelletti - arrestaleve - campanello

M2 *Q* *3*	Richiamo leve dei tasti squadretta di comando
M2 *Q* *4*	Asta verticale liberamargine
M2 *Q* *8*	Albero comando richiamo telaino universale
M2 *Q* *15*	1÷4 Piastrina di snodo bloccaggio telaino universale
M2 *Q* *42*	Tasto liberamargine
M2 E*Q* *1*	Catena inferiore del liberamargine e richiamo martelletti
M2 G*Q* *6*	Manovella richiamo telaino universale
M2 G*Q* *9*	Dito richiamo telaino universale
M2 E*Q* *12*	Squadretta comando arrestaleve
M2 G*Q* *13*	Arrestaleve
M2 G*Q* *14*	Sopporto piastrina bloccaggio telaino universale
M2 *A* *7*	Sopporto conico cilindrico per alberi
M2 *L* *53*	Sopporto per manovella sollevanastro e arrestaleve
M2 G*N* *10*	Squadretta per ritorno e liberamargine
N3 *H* *6*	Molla per arrestaleve

45221	Staffa per M2-GN10
61252	Molla per M2-Q14
138505	Dado per M2-A7
608011	Molla per M2-Q3
1203014	Vite per M2-GQ14
1253026	Vite per M2-GQ9, M2-EQ1, M2-GQ6.
1263537	Vite a colletto per M2-EQ12, M2-Q3

Q - Liberamargine - richiamo martelletti - arrestaleve - campanello

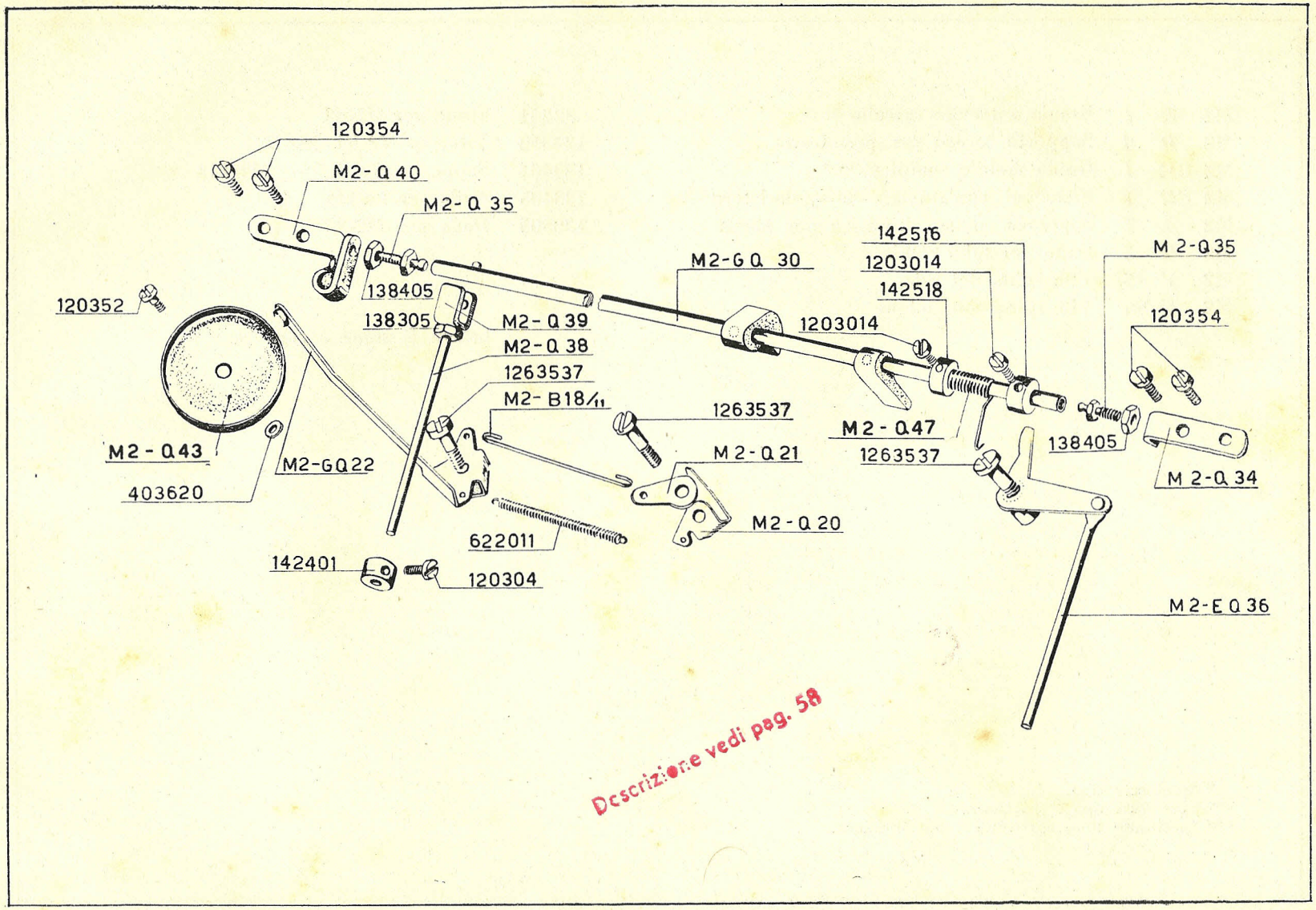

Descrizione vedi pag. 58

Q

Liberamargine - richiamo martelletti - arrestaleve - campanello

M2	*R*	*1*	Rotaia anteriore carrello *
M2	*R*	*4*	Sopporto conico per premicarta
M2	B*R*	*1*	Guida mobile completa ***
M2	C*R*	*1*	Fianchetti con rotaia e tubo tabulatore **
M2	*A*	*7*	Sopporto conico cilindrico per alberi
M2	*O*	*5*	Dado per tubo rotaia
M2	*V*	*85*	Vite spina del tubo
M2	*V*	*86*	Vite spina con codolo

32261	Spina per M2-R1
120352	Vite per M2-R1, M2-R24
129404	Sopporto per M2-S2, M2-T18
138405	Dado per 129404
138505	Dado per M2-A7

Lettera **R** *segue a pag. 64*

* Specificare tipo.
** Specificare tipo e spaziatura.
*** Specificare tipo, spaziatura e interlineatura.

R - Carrello - guida mobile - premicarta inferiori - premicarta a telaio - deflettori

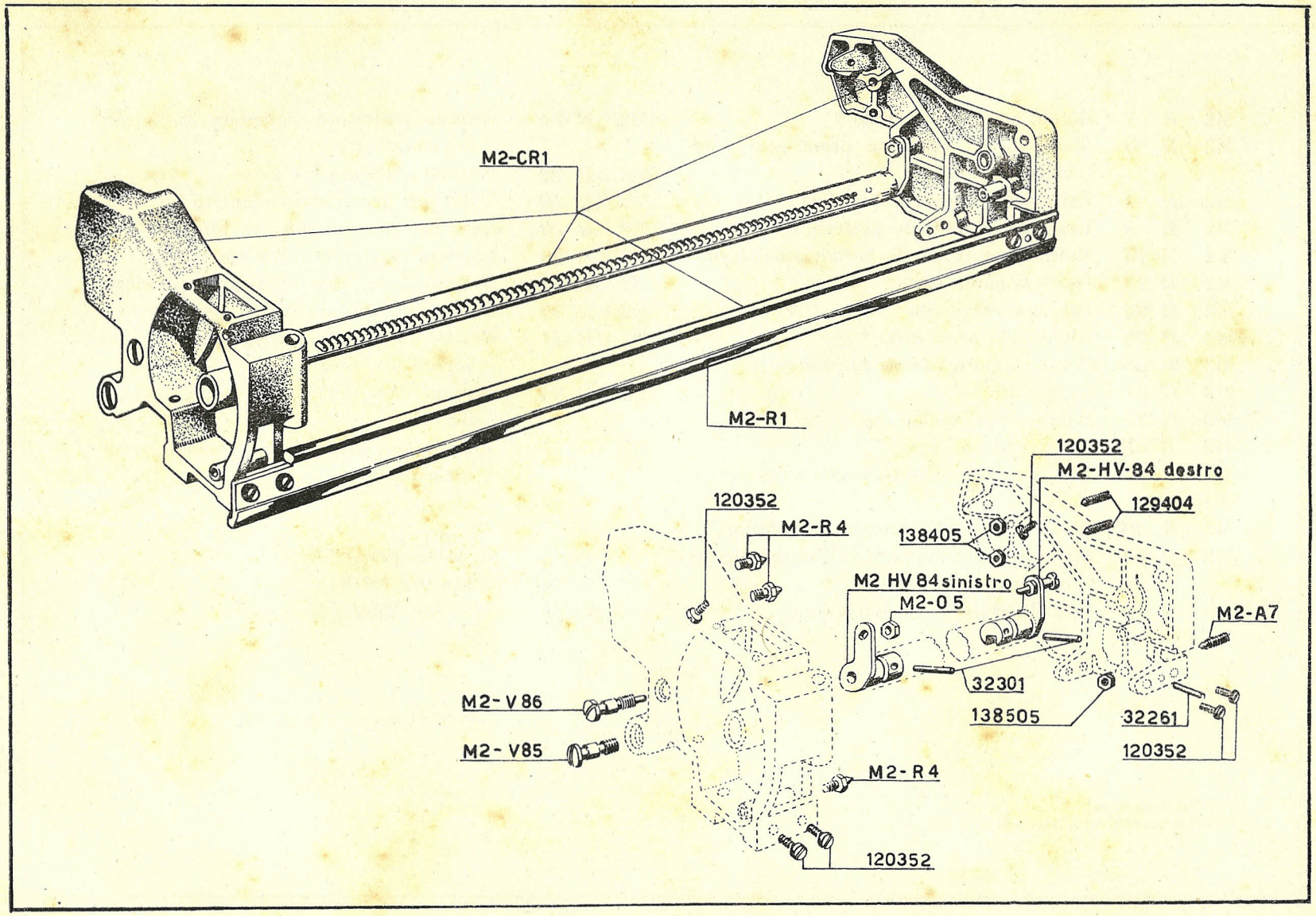

R

Carrello - guida mobile - premicarta inferiori - premicarta a telaio - deflettori

M2	*R 1*	Rotaia anteriore carrello *
M2	*R 6*	Molla destra richiamo premicarta anteriori e telaio
M2	*R 7*	Leva dei premicarta anteriori
M2	*R 8*	Leva dei premicarta posteriori
M2	*R 15*	Rullino per comando premicarta inferiori
M2	*R 23*	Lamiera guida carta *
M2	*R 24*	Lamiera reggicarta *
M2	*R 25*	Albero dei premicarta *
M2	*R 26*	Perno di guida premicarta inferiori
M2	*R 31*	Guidacarta
M2	*R 33*	Balestra per guidacarta
M2	*R 37*	Molla ripresa gioco
M2	*R 42*	Vite a colletto di articolazione dei premicarta
M2	*R 49*	Perno doppio dei premicarta inferiori
M2	*R 50*	Molla di pressione per i rullini premicarta inferiore
M2	*R 66*	Vite di fissaggio barra graduata

M2 G*R 11*	Rullino posteriore completo premicarta inferiore * (1)
M2 G*R 12*	Rullino anteriore * (1)
M2 G*R 16*	Tubo per premicarta completo * (1)
M2 G*R 20*	Leva comando premicarta inferiori
M2 A*R 24*	Lamiera reggicarta completa *
M2G*R30des.*	Braccio destro per premicarta superiori
M2 E*R 36*	Deflettore anteriore destro con corsoio
M2 G*R 41*	Braccio destro telaio sopporto premicarta superiore
M2 D*R 64*	Rullino con molla per carrelli A-A1-B-B1
M2 *U 54*	Vite di fissaggio leva di comando premicarta inferiori
40312	Rondella per M2-G-R30
45221	Staffa per M2-R15
1253026	Vite per M2-G-R41

Lettera **R** *segue a pag. 66*

* Indicare tipo.
(1) Per carrelli speciali vedi tav. 22.

R - Carrello - guida mobile - premicarta inferiori - premicarta a telaio - deflettori

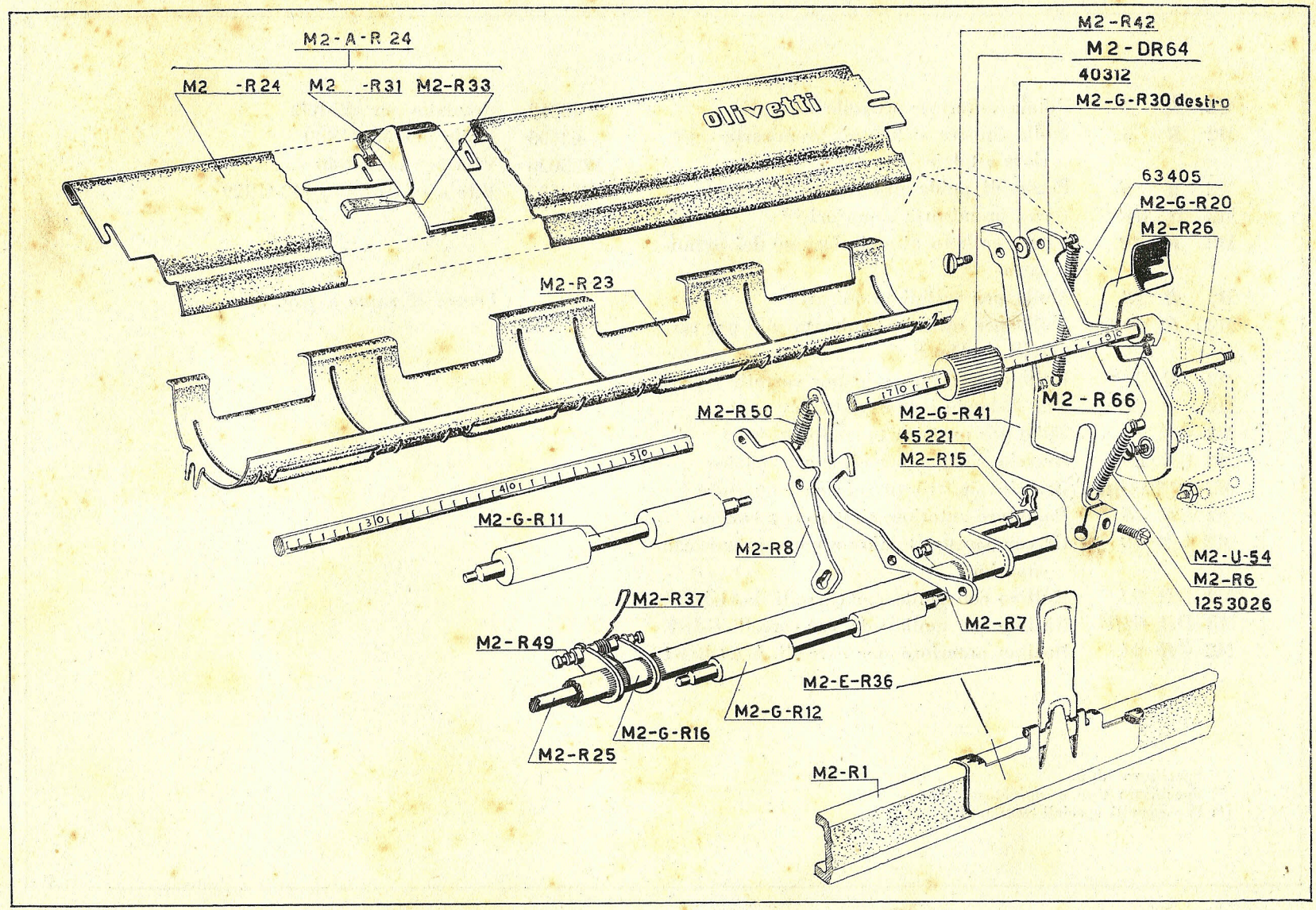

R

Carrello - guida mobile - premicarta inferiori - premicarta a telaio - deflettori

M2	*R 1*	Rotaia anteriore carrello *
M2	*R 5*	Molla sinistra richiamo premicarta inferiore a telaio
M2	*R 26*	Perno di guida premicarta inferiore
M2	*R 28*	Barra premicarta superiori **
M2	*R 42*	Vite a colletto di articolazione dei premicarta
M2	*R 63*	Molla per rullini premicarta
M2	*R 63/C*	Molla per rullini premicarta solo per carrelli C - D e E
M2	*R 64/C*	Rullino anteriore solo per carrelli C-D-E
M2	*R 66*	Viti fissaggio barra graduata
M2	G*R 16*	Tubo per premicarta completo * (1)
M2	G*R 29*	Braccio ritegno premicarta a telaio
M2	G*R 30 sin.*	Braccio sinistro premicarta superiore
M2	E*R 35*	Deflettore anteriore sinistro con corsoio
M2	G*R 40*	Braccio sinistro telaio sopporto premicarta superiore
M2	D*R 64*	Rullino con molla per carrelli A-A1-B-B1
M2	D*R 64/C*	Rullino con molla solo per carrelli C-D-E
M2	G*R 64*	Rullino anteriore per carrelli A-A1-B-B1

40312	Rondella per M2-R42
63405	Molla per M2-GR30
1253026	Vite per M2-GR40
1263537	Vite a colletto per M2-GR29

Lettera **R** *segue a pag. 68*

* Specificare tipo.
** Specificare tipo e spaziatura.
(1) Per carrelli speciali vedi tav. n. 22.

R - Carrello - guida mobile - premicarta inferiori - premicarta a telaio - deflettori

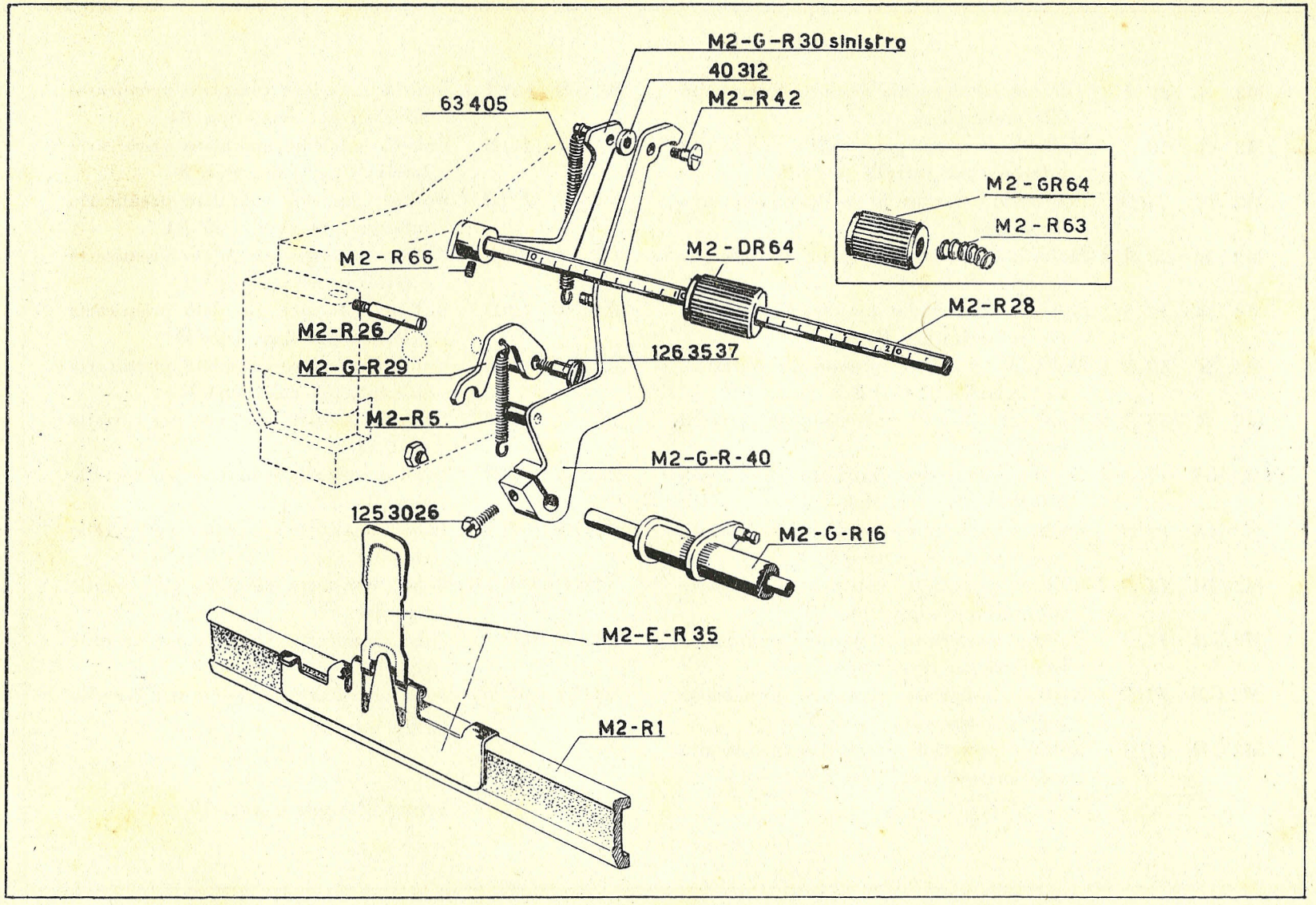

R

Carrello - guida mobile - premicarta inferiori - premicarta a telaio - deflettori

M2 *R* *27 A 1* Vite speciale fissaggio sopporto intermedio alla cremagliera

M2 *R* *50* Molla di pressione per i rullini premicarta inferiori per carrelli A-A1-B

M2 *R* *53/D* Ponticello anteriore di collegamento serve anche per E

M2 *R* *56 B 1* Molla intermedia premicarta inferiore per carrelli B1-C-D-E

M2 *R* *57/A 1* Sostegno intermedio premicarta inferiore (serve anche per B)

M2 *R* *58/B 1* Molla di pressione premicarta inferiori per carrelli B1-C-D-E

M2 *R* *155/B 1* Ponticello di collegamento per carrelli B1-C

M2 G*R* *11/A 1* Rullino posteriore completo premicarta inferiori per carr. tipo A1

M2 G*R* *11/B* Rullino posteriore completo premicarta inferiori per carr. tipo B

M2 G*R* *11/B 1* Rullino posteriore completo premicarta inferiori per carr. tipo B1

M2 G*R* *11/C* Rullino posteriore completo premicarta inferiori per carr. tipo C

M2 G*R* *11/D* Rullino posteriore completo premicarta inferiori per carr. tipo D

M2 G*R* *11/E* Rullino posteriore completo premicarta inferiori per carr. tipo E

M2 G*R* *12/A 1* Rullino anteriore completo premicarta inferiori per carr. tipo A1

M2 G*R* *12/B* Rullino anteriore completo premicarta inferiori per carr. tipo B

M2 G*R* *12/B 1* Rullino anteriore completo premicarta inferiori per carr. tipo B1

M2 G*R* *12/C* Rullino anteriore completo premicarta inferiori per carr. tipo C

M2 G*R* *12/D* Rullino anteriore completo premicarta inferiori per carr. tipo D

M2 G*R* *12/E* Rullino anteriore completo premicarta inferiori per carr. tipo E

M2 G*R* *16/A 1* Tubo premicarta completo per carrello tipo A1

M2 G*R* *16/B* Tubo premicarta completo per carrello tipo B

M2 G*R* *16/B 1 s.* Tubo premicarta completo per carrello tipo B1

M2 G*R* *16/B 1 d.* Tubo premicarta completo per carrello tipo B1

M2 G*R* *16/C s.* Tubo premicarta completo per carrello tipo C

M2 G*R* *16/C d.* Tubo premicarta completo per carrello tipo C

Lettera R *segue a pag. 70*

R - Carrello - guida mobile - premicarta inferiori - premicarta a telaio - deflettori

(parti per carrelli speciali)

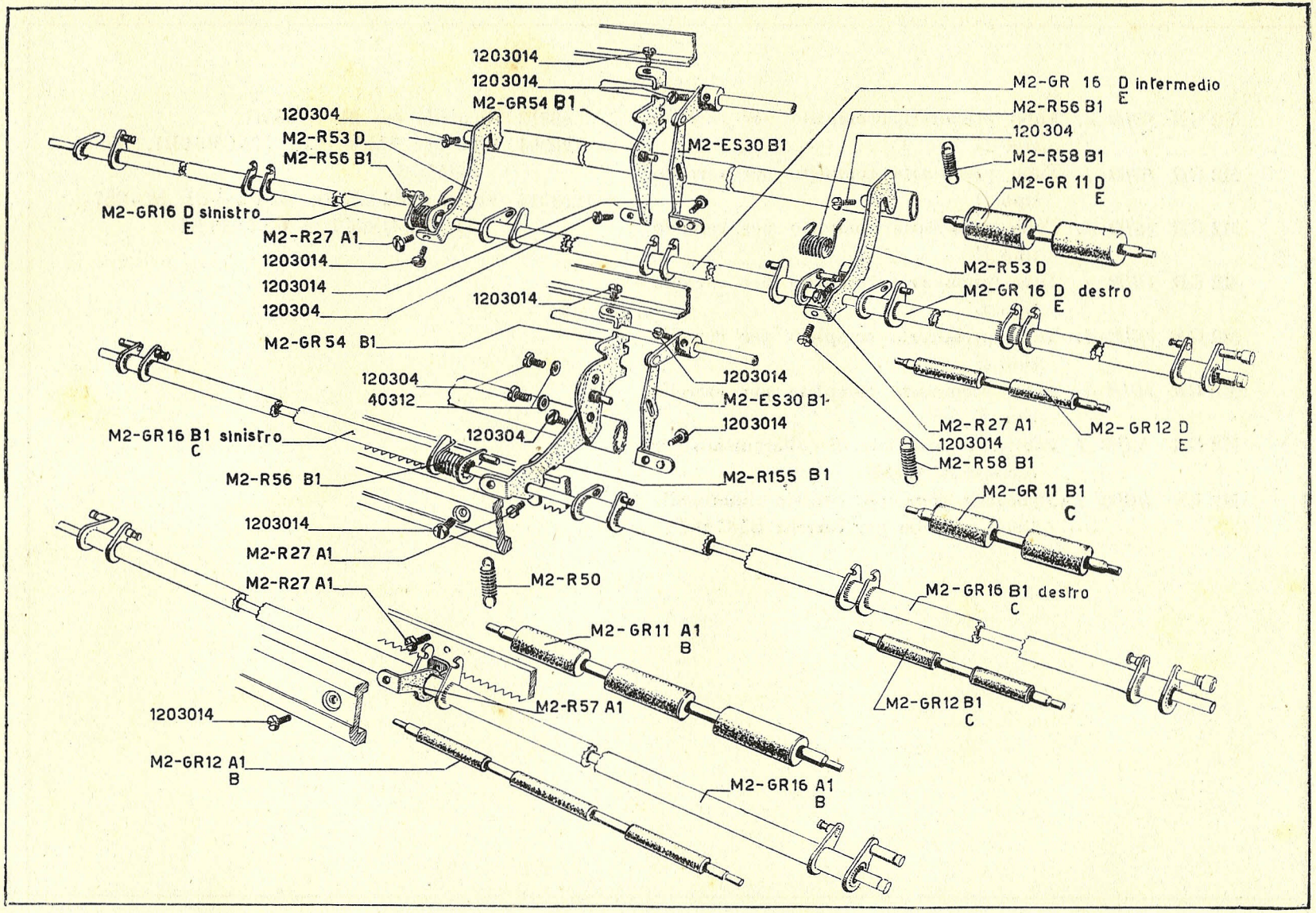

Carrello - guida mobile - premicarta inferiori - premicarta a telaio - deflettori

(parti per carrelli speciali)

R

M2 G*R* *16/D s.* Tubo premicarta completo per carrello tipo D

M2 G*R* *16/D i.* Tubo premicarta completo per carrello tipo D

M2 G*R* *16/D d.* Tubo premicarta completo per carrello tipo D

M2 G*R* *16/E s.* Tubo premicarta completo per carrello tipo E

M2 G*R* *16/E i.* Tubo premicarta completo per carrello tipo E

M2 G*R* *16/E d.* Tubo premicarta completo per carrello tipo E

M2 G*R* *54/B 1* Ponticello posteriore di collegamento per carrelli B1-C-D-E

M2 ES *30/B 1* Manovella comando braccio intermedio libera carrello per carrelli B1-C-D-E

40312 Rondella per M2-R155/B1

120304 Vite per M2-R-53/D, M2-GR54/B1, M2-R-155/B1

1203014 Viti per M2-R53/D, M2-R155/B1, M2-R57 A1, M2-GR54/B1, M2-ES30/B1

R - Carrello - guida mobile - premicarta inferiori - premicarta a telaio - deflettori

(parti per carrelli speciali)

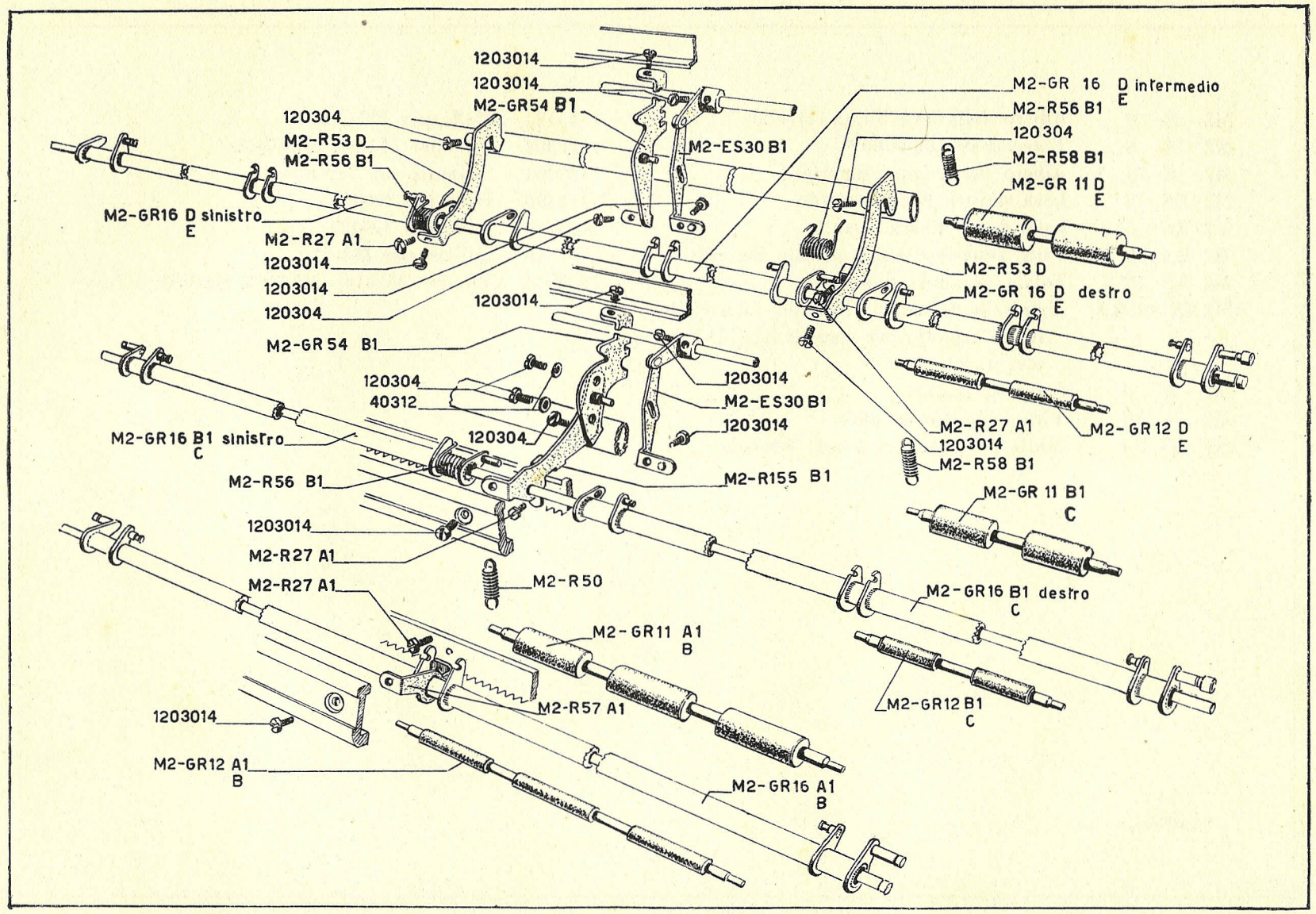

Carrello - guida mobile - premicarta inferiori - premicarta a telaio - deflettori

(parti per carrelli speciali)

R

M2 *S* *2*	Albero della leva libera carrello *	45221	Staffa per M2-S15
M2 *S* *8*	Traversa di comando *	120304	Vite per M2-S8, M2-ES12
M2 *S* *15*	Albero del telaino superiore	129404	Sopporto per M2-ES4
M2 ES *3*	Leva sinistra libera carrello	138305	Dado per 120304
M2 ES *4*	Leva destra libera carrello	138405	Dado per 129404
M2 ES *12*	Parte superiore asta verticale con rullino	142516	Collare per M2-S2
M2 ES *13*	Telaio comando svincolo	1203014	Vite per 142516 - M2-ES4, M2-ES3, M2-S8
M2 ES *30/B 1*	Manovella comando braccio intermedio libera carrello per carrelli B1-C-D-E v. tav. n. 22		
M2 *R* *4*	Sopporto conico		
M2 *V* *86*	Vite spina con codolo		
N3 *G* *54*	Molla per telaio comando svincolo		

* Specificare tipo.

S - Comando svincolo carrello

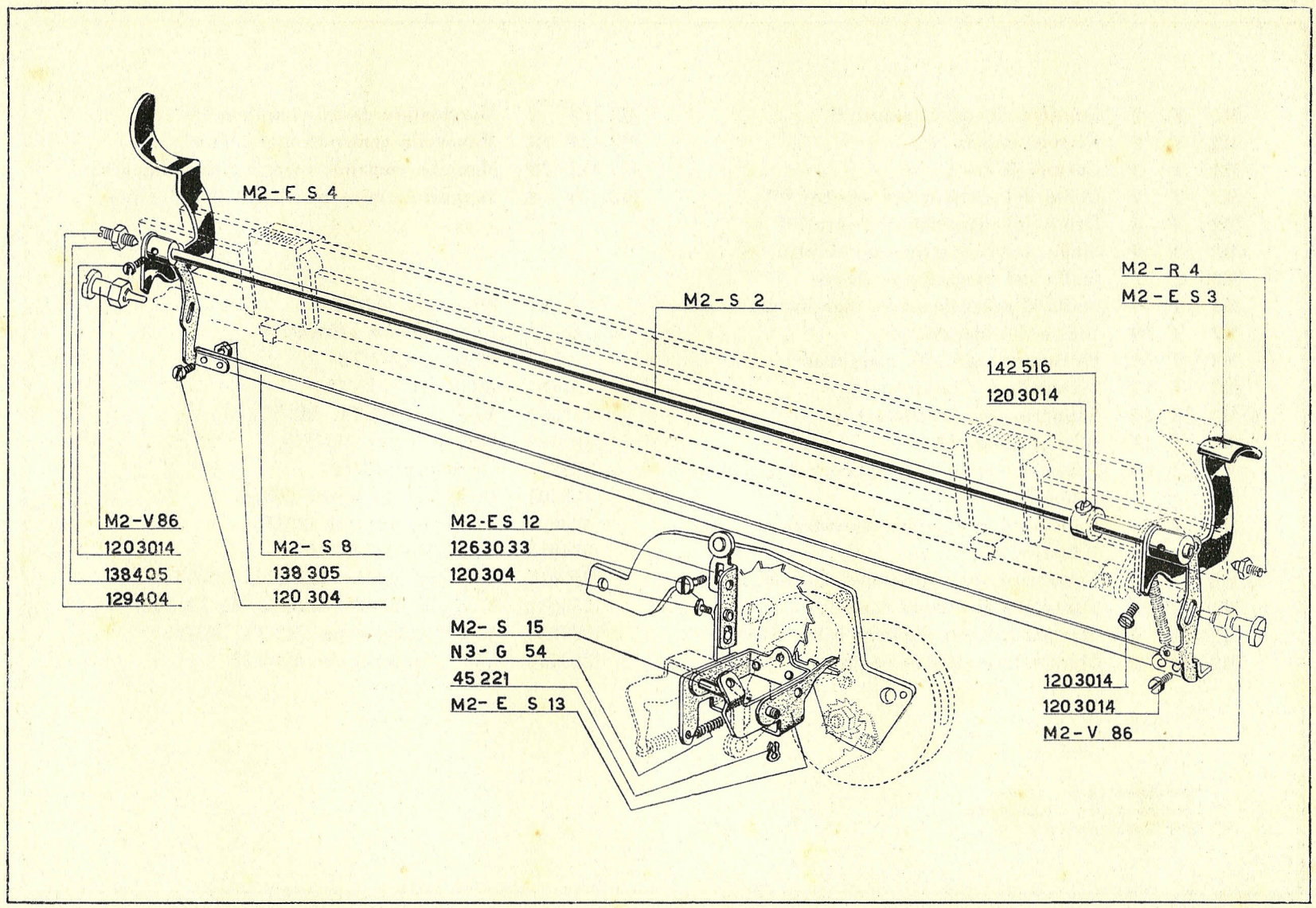

S

Comando svincolo carrello

M2	*T*	*1*	Dentiera dei marginatori **
M2	*T*	*2*	Corsoio sinistro
M2	*T*	*3*	Corsoio destro
M2	*T*	*4*	Dente del marginatore sinistro ***
M2	*T*	*5*	Dente del marginatore destro ***
M2	*T*	*6*	Staffa per il marginatore sinistro
M2	*T*	*7*	Staffa del marginatore destro
M2	*T*	*8*	Staffa d'agganciamento marginatori
M2	*T*	*10*	Indice dei marginatori
M2	*T*	*12*	Molla per staffa dei marginatori
M2	*T*	*13*	Comando del campanello
M2	*T*	*16*	Sopporto asta graduata *
M2	*T*	*17*	Asta graduata **
M2	*T*	*18*	Barra comando automatico dei marginatori *
M2	*T*	*22*	Gancio di presa per marginazione automatica
M2	*T*	*23*	Eccentrico di regolazione del gancio
M2	*T*	*24*	Puntalino di arresto carrello
M2	C*T*	*2*	Marginatori con dentiera completi **
M2	D*T*	*2*	Marginatore sinistro completo ***
M2	D*T*	*3*	Marginatore destro completo ***
M2	G*T*	*19*	Manovella comando marginatori
M2	G*T*	*20*	Maniglia comando marginatori automatici
M2	*R*	*4*	Sopporto conico per barra marginatori

32261	Spina per M2-T1
40454	Rondella per 120354
49332	Sfere per M2-T8
63405	Molla per M2-T22
120354	Vite per M2-T1, M2-T22
129404	Sopporto per M2-T18
138351	Dado per M2-T24
138405	Dado per sopporto 129404
403620	Rondella per viti 120354
634011	Molla per M2-GT19
1203014	Vite per M2-T3, M2-T16, M2-GT19
1253031	Vite per M2-T4, M2-T5, M2-T2, M2-T3
1263033	Vite a colletto per M2-T4, M2-T5
1263537	Vite a colletto per M2-T22

* Specificare tipo.
** Specificare tipo e spaziatura.
*** Specificare spaziatura.

T - Marginatori

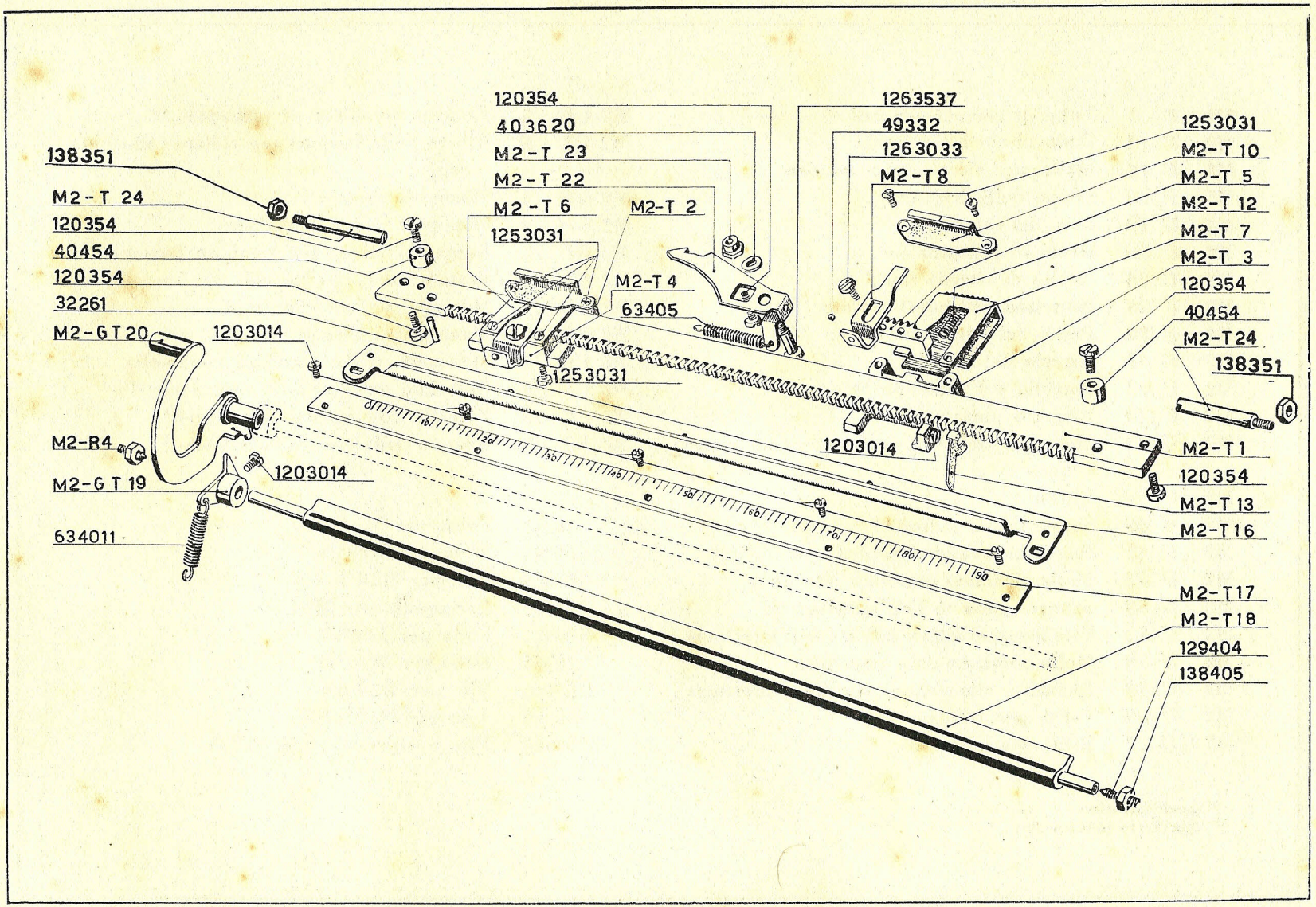

T

Marginatori

M2	*U 1*	Tubo di gomma per rullo *
M2	*U 11*	Dado di ritegno a destra
M2	*U 15*	Molla per sfera scatto frizione
M2	*U 18*	Ceppo della frizione
M2	*U 19*	Leva dei ceppi
M2	*U 20*	Ovolo di registrazione
M2	*U 26*	Anello di ritegno per foro
M2	*U 38*	Nottolino dell'interlineatura
M2	*U 39*	Perno del nottolino
M2	*U 41*	Arresto del nottolino
M2	*U 42*	Forcella del nottolino **
M2	*U 43*	Astuccio porta molle
M2	*U 44*	Molle per dente di posizione ruota interlinea
M2	*U 45*	Rullini **
M2	*U 46*	Sopporto per rullini **
M2	*U 47*	Rondella fissaggio sopporto per rullino
M2	*U 52*	Molla richiamo nottolino interlinea
M2	*U 53*	Settore graduato dell'interlinea **
M2	*U 54*	Vite fissaggio settore e dente dell'interlinea
M2	*U 58*	Molla richiamo leve interlinea
M2	*U 59*	Elemento silenziatore per leve interlinea
M2	*U 60*	Perni per frizione
M2	G*U 1*	Rullo con gomma *

M2	C*U 5*	Frizione completa di manopola **
M2	E*U 5*	Albero della frizione con collare comando ceppi
M2	G*U 8*	Manopola sinistra
M2	G*U 9*	Manopola destra con albero
M2	D*U 16*	Ruota interlinea con tamburo frizione **
M2	G*U 22*	Bottone comando frizione con boccola
M2	G*U 31*	Maniglia dell'interlineatura
M2	H*U 33*	Manovella inferiore
M2	E*U 35*	Manovella porta nottolino con biella
M2	C*U 38*	Nottolino interlineatura con manovella
M2	C*U 42*	Forcella con rullino di scatto **
M2	E*U 49*	Gruppo della camma interlinea

33281	Spina per M2-HU33
49332	Sfera per M2-U20
121308	Vite per M2-U16
136352	Portamolla per M2-U58
138351	Dado per 1263534
138405	Dado per M2-U41
1203014	Vite per M2-U20.
1253026	Vite per M2-HU33
1263544	Vite a colletto per M2-HU33

* Specificare tipo.
** Specificare interlineatura.

U - Rullo frizione manopole interlineatura

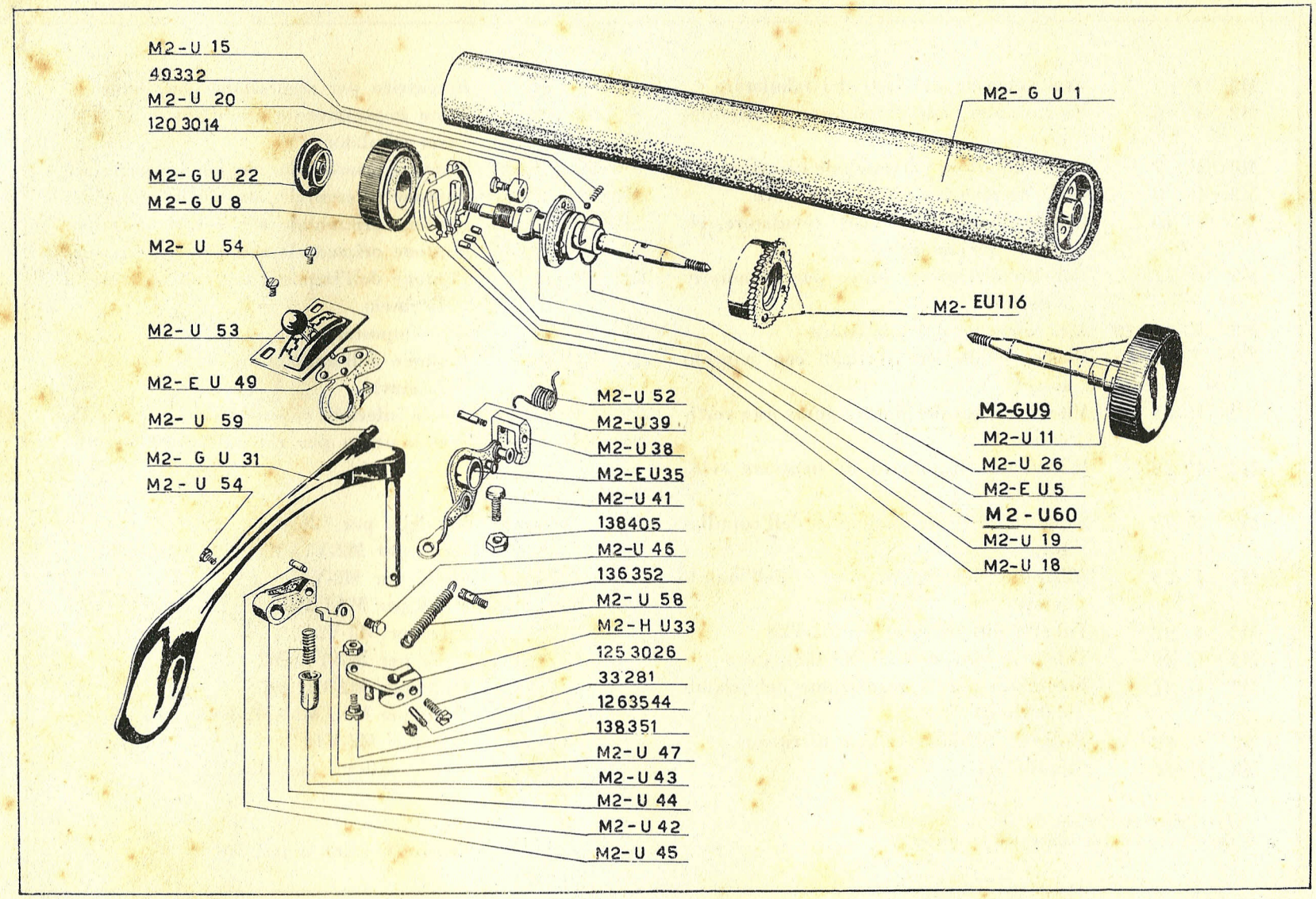

Rullo frizione manopole interlineatura

U

M2	*V 1*	Asta verticale dei tasti del tabulatore
M2	*V 6*	Rinvio anter. tab. Impostatore e annullatore
M2	*V 7*	Perno anteriore per puntone orizzontale
M2	*V 9*	Molla richiamo leve del tabulatore
M2	*V 10*	Regolo d'arresto dei tasti: tabulatore, ritorno, liberamargine
M2	*V 11*	Tubetto distanziale lungo per squadrette anteriori
M2	*V 12÷19*	Asta verticale del tabulatore
M2	*V 20*	Piastra guida aste verticali con svincolo tasti *
M2	*V 21*	Vite a colletto per piastra guida aste verticali
M2	*V 22*	Rinvio del dispositivo di sicurezza svincolo tasti
M2	*V 24*	Sopporto dell'impostatore e dell'annullatore
M2	*V 26*	Alberello dell'impostatore e dell'annullatore
M2	*V 27*	Tubetto distanziante per M2-V26
M2	*V 30*	Telaio di ritegno tasti del tabulatore
M2	*V 31*	Eccentrico per la regolazione del telaino del ritegno
M2	*V 32*	Molla di richiamo telaino di ritegno
M2	*V 41*	Annullatore
M2	*V 43*	Eccentrico per regolazione annullatore
M2	*V 89*	Tasto impostatore e annullatore
M2	*V 90÷97*	Tasto tabulatore **
M2	E*V 2/1-/8*	Puntone orizzontale con rinvio posteriore
M2	E*V 3/2-/7*	Puntone orizzontale con rinvio posteriore
M2	E*V 4/3-/6*	Puntone orizzontale con rinvio posteriore
M2	E*V 5/4-/5*	Puntone orizzontale con rinvio posteriore
M2	E*V 35*	Puntone dell'impostatore con squadretta di rinvio
M2	G*V 36*	Dito impostatore
M2	E*V 40*	Puntone dell'annullatore con squadretta di rinvio
M2	E*V 45*	Telaio inferiore comando svincolo carrello
M2	*A 6*	Filo a perno per rimandi posteriori
	40312	Rondella per 1263033
	45221	Staffa per M2-V7, M2-V26, M2-GV36
	60407	Molla per M2-V41
	63405	Molla per M2-GV36
	120352	Vite per M2-V24
	138305	Dado per M2-V7, M2-V43
	138405	Dado per M2-V31
	623011	Molla per M2-EV2 ÷ M2-EV5
	1203014	Vite per M2-V10
	1263033	Vite a colletto per M2-V22

* Specificare spaziatura.
** Specificare se tabulatore GB o Inglese.

Lettera V *segue a pag. 80*

V - Tabulatore

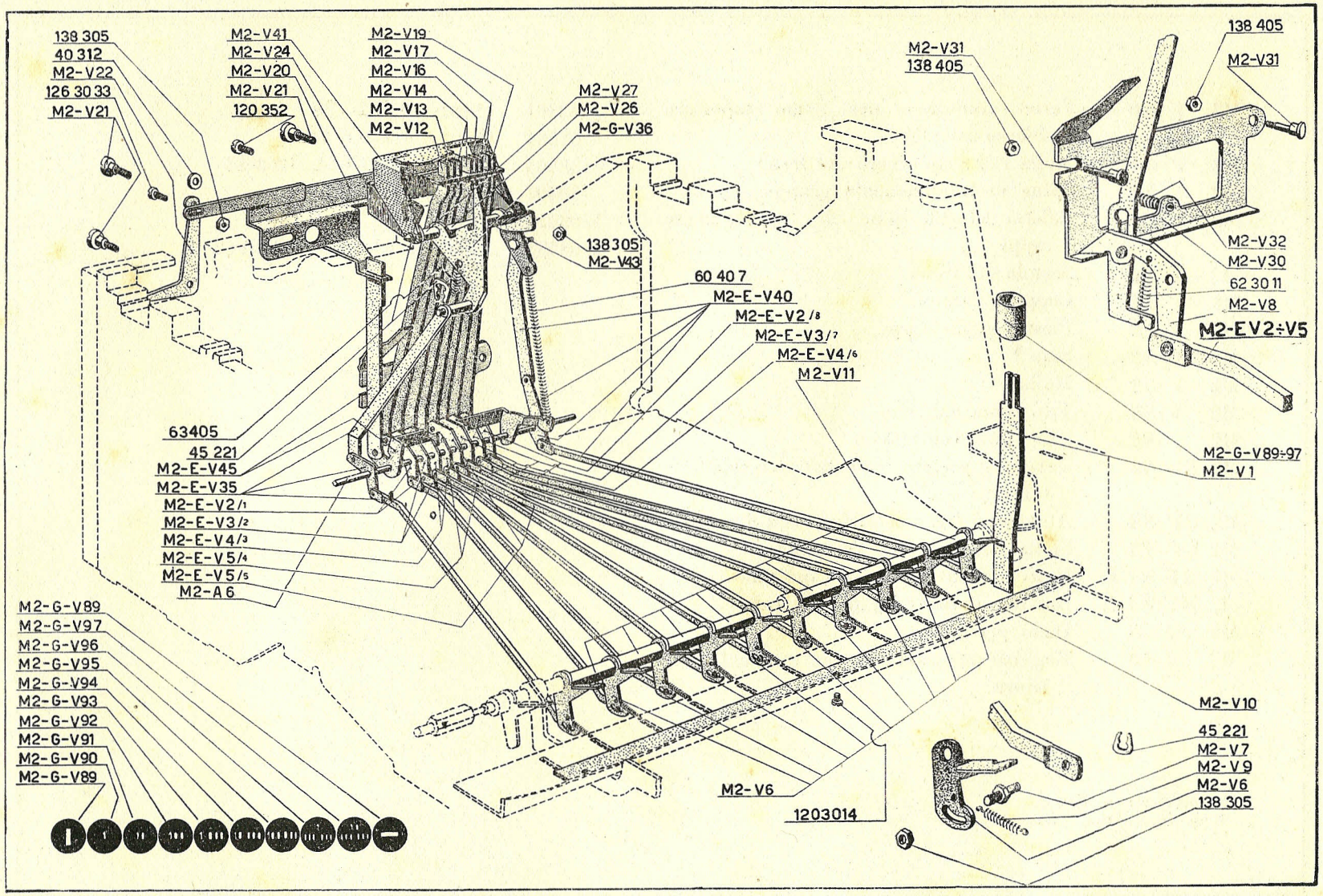
138 305
40 312
M2-V22
126 30 33
M2-V21
M2-V41
M2-V24
M2-V20
M2-V21
120 352
M2-V19
M2-V17
M2-V16
M2-V14
M2-V13
M2-V12
M2-V27
M2-V26
M2-G-V36
138 305
M2-V43
60 40 7
M2-E-V40
M2-E-V2/8
M2-E-V3/7
M2-E-V4/6
M2-V11
63405
45 221
M2-E-V45
M2-E-V35
M2-E-V2/1
M2-E-V3/2
M2-E-V4/3
M2-E-V5/4
M2-E-V5/5
M2-A6
M2-G-V89
M2-G-V97
M2-G-V96
M2-G-V95
M2-G-V94
M2-G-V93
M2-G-V92
M2-G-V91
M2-G-V90
M2-G-V89
M2-V31
138 405
138 405
M2-V31
M2-V32
M2-V30
62 30 11
M2-V8
M2-EV2÷V5
M2-G-V89÷97
M2-V1
M2-V10
45 221
M2-V7
M2-V9
M2-V6
138 305
M2-V6
1203014

Tabulatore

M2	*V 61*	Perno eccentrico per telaio superiore sblocco carrello
M2	*V 69*	Molla richiamo albero del freno
M2	*V 70*	Spina di trascinamento gruppo ceppi
M2	*V 71*	Calotta ritegno spina di trascinamento ceppi
M2	*V 72*	Scatola del freno
M2	*V 75*	Ceppi del freno
M2	*V 76*	Piastra guida ceppi
M2	*V 82*	Stop *
M2	*V 83*	Molla **
M2	*V 85*	Vite spina del tubo
M2	*V 86*	Vite spina con codolo
M2	E*V 62*	Telaio superiore comando svincolo carrello e freno
M2	G*V 66*	Albero del freno centrifugo con pignone
M2	G*V 74*	Stella trascina ceppi completa
M2	H*V 84 s.*	Braccio d'attacco sinistro del tubo
M2	H*V 84 d.*	Braccio d'attacco destro del tubo
M2	*O 5*	Dado per tubo
M2	*I 14*	Registro per telaio ritegno tasti del tabulatore

32301	Spina per M2-V80
62504	Molla per M2-E-V62
138305	Dado per M2-I-14, 1263033
138407	Dado per M2-V61
1203014	Vite per M2-V72
1263033	Vite a colletto per M2-EV62

* Specificare se Eletto.
** Specificare tipo carrello.

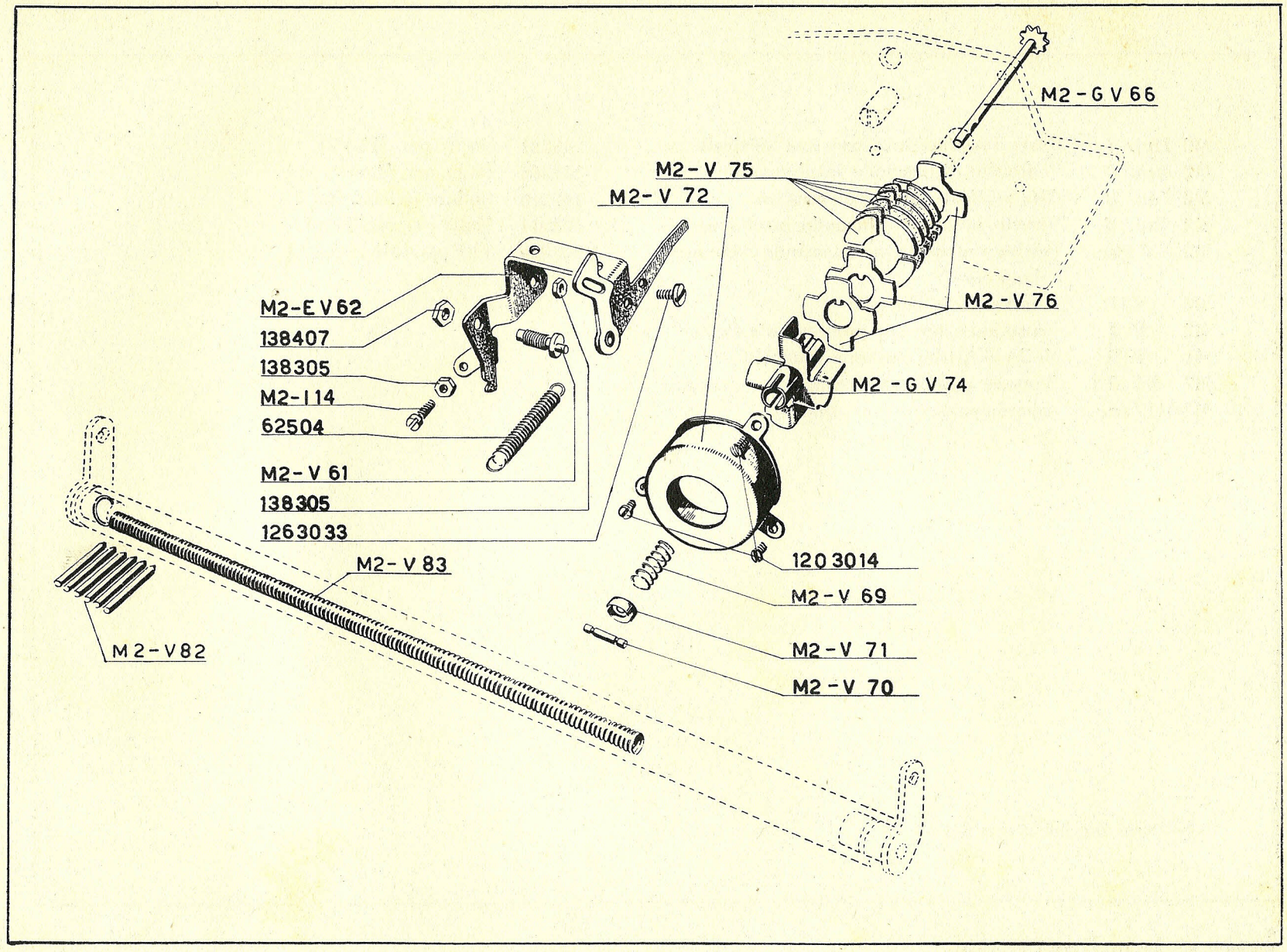

V

Tabulatore

M2 *Inc. 1*	Barra incolonnatore con asta verticale	45221	Staffa per M2-V7
M2 *Inc. 2*	Ponticello di comando incolonnatore	138305	Dado per M2-V7
M2 *Inc. 3*	Asta verticale dell'incolonnatore	142516	Collare per M2 Inc 2
M2 *Inc. 4*	Arresto per barra comando incolonnatore	623011	Molla per M2-EV2/1
M2 A *5 Inc.*	Pettine anteriore per macchine con incolonnatore	1203014	Viti per collare 142516
M2 *V 1*	Asta verticale dei tasti		
M2 *V 7*	Perno anteriore per puntone orizzontale		
M2 *V 9*	Molla richiamo puntone (annullata *)		
M2 E*V 2/1*	Puntone orizzontale con rinvio posteriore		
M2 AH*1 Inc.*	Albero spaziatore con rimandi		

* Sostituita, per M2-Inc, da 61401.

Inc - Incolonnatore

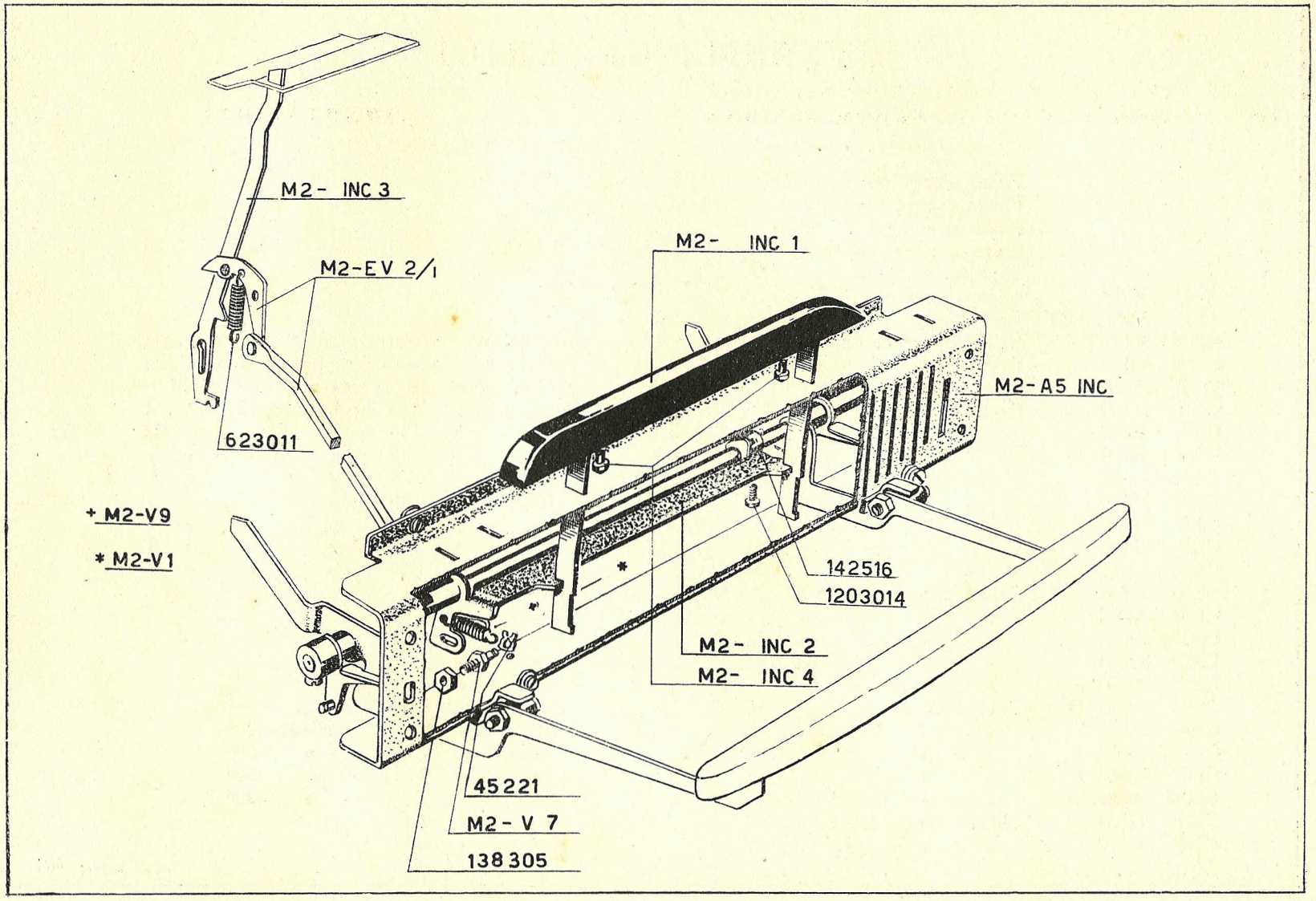

INC

Incolonnatore

UTENSILI GENERICI

Fig.	Simbolo	DENOMINAZIONE	ANNOTAZIONI
1		Pinza piatta normale	
2		Pinza a punte tonde	
3		Pinza tronchesa	
4		Pinza a punte piatte	
5		Tondino di ottone	
	ACI 00051	Agganciamolle	
	ACI 00058 ACT	Valigetta	
	BDM 40001	Brida tipo piccolo	per maschi e alesatori: gambi fino a 4 mm.
	BDM 60001	Brida tipo medio	per maschi e alesatori: gambi fino a 6 mm.
	CAM 50001	Cacciavite a molla	per imbastire viti in fori poco accessibili
	CAN 20001	Cacciavite normale	lunghezza mm. 160 larghezza taglio mm. 2
	CAN 25001	» »	» » 120 » » » 2,5
	CAN 30001	» »	» » 160 » » » 3
	CAN 50003	» »	» » 320 » » » 5
	CAN 60001	» »	» » 320 » » » 6
	CAN 70001	» »	» » 160 » » » 7
	CAN 80001	» »	» » 160 » » » 8
	CAN 80002	» »	» » 220 » » » 8
	CHD 32001	Chiave fissa a due teste	apertura mm. 3,2
	CHD 40001	» » » »	» » 4
	CHD 45001	» » » »	» » 4,5
	CHD 50001	» » » »	» » 5
	CHD 60001	» » » »	» » 6
	CHN 70001 D	Chiave fissa	» » 7 testa dritta
	CHN 60002 I	» »	» » 6 » inclinata 30°
	CNH 70001 I	» »	» » 7 » » 30°
	CHN 80001 I	» »	» » 8 » » 30°
	CHN 90002 I	» »	» » 9 » » 30°
	CHP 41001	Chiave fissa a piede	» » 4,1
	CHP 45001	» » » »	» » 4,5

Segue a pag. 86

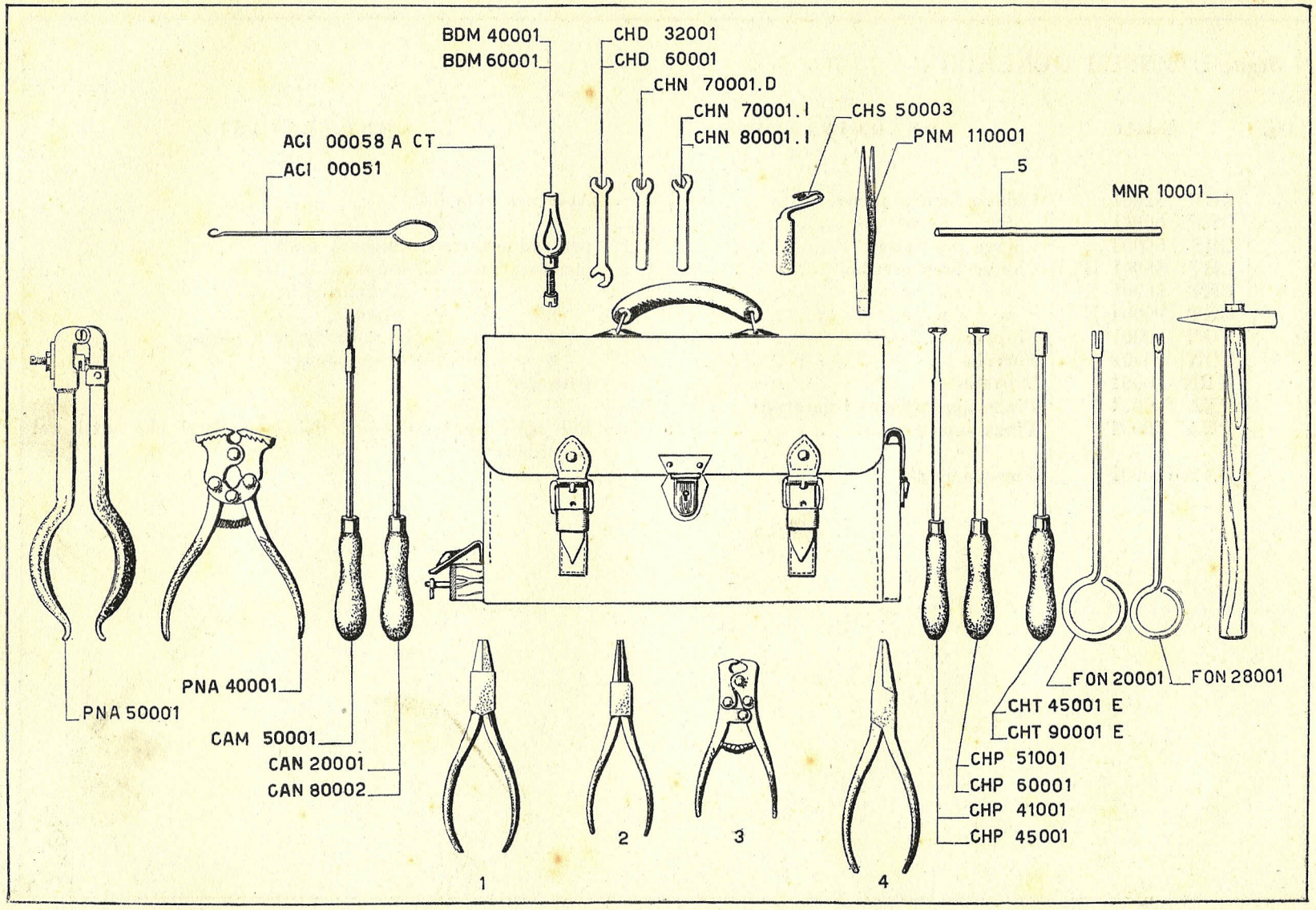
BDM 40001
BDM 60001
CHD 32001
CHD 60001
CHN 70001.D
CHN 70001.I
CHN 80001.I
CHS 50003
PNM 110001
ACI 00058 A CT
ACI 00051
5
MNR 10001
PNA 40001
PNA 50001
CAM 50001
CAN 20001
CAN 80002
FON 20001
FON 28001
CHT 45001 E
CHT 90001 E
CHP 51001
CHP 60001
CHP 41001
CHP 45001
1
2
3
4

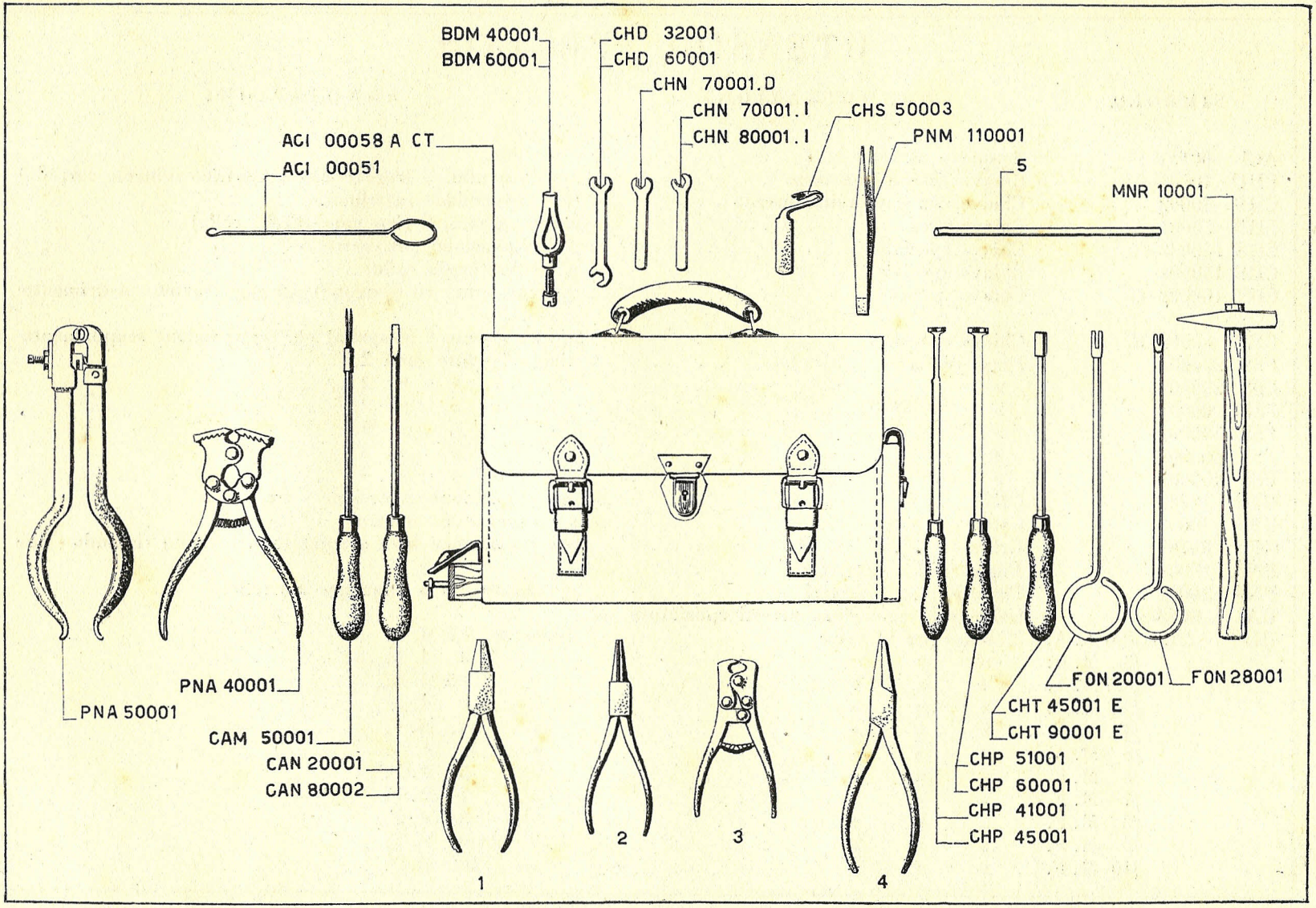
BDM 40001
BDM 60001
CHD 32001
CHD 60001
CHN 70001.D
CHN 70001.I
CHN 80001.I
CHS 50003
PNM 110001
5
MNR 10001
ACI 00058 A CT
ACI 00051
PNA 40001
PNA 50001
CAM 50001
CAN 20001
CAN 80002
FON 20001
FON 28001
CHT 45001 E
CHT 90001 E
CHP 51001
CHP 60001
CHP 41001
CHP 45001
1
2
3
4

UTENSILI SPECIALI

SIMBOLO	DENOMINAZIONE	ANNOTAZIONI
ACI 00151	Sopporto carrello	
CHD 70001	Chiave fissa a due teste	apertura mm. 7 (regolazione eccentrico svincolo carrello)
CHF 40002	Chiave con cacciavite interno	(per regolazione interlinea)
CHN 50001	Chiave fissa	apertura mm. 5 (per smontaggio rullo)
CHS 140002	Chiave speciale	per regolazione pos. carrello
CHS 158001	Chiave speciale	per smontaggio rullo
CHT 100002 E	Chiave a tubo	apertura mm. 10 (esagona) per registrazione scorrimento carrello
CHT 60006 E	Chiave a tubo	apertura mm. 6 (esagona) per registrazione scappamento
FSS 220001	Fresa piana	diam. del foro mm. 2,2
FSS 250001	» »	» » » » 2,5
FSS 280001	» »	» » » » 2,8
FSS 320001	» »	» » » » 3,2
FSS 360001	» »	» » » » 3,6
FSS 400001	» »	» » » » 4
GFS 12001	Griffa	per regolazione inversione - tre
GFS 50003	Griffa	per regolazione neutro
GFS 84701	Griffa	per regolazione leva a squadra del primo rimando - due
PNA 15001	Pinze allinea caratteri	
PNA 24001	Pinze allinea caratteri	per accorciare o allungare martelletti
UA 8048/2	Griffa per regolazione arresti spaziatore .	
UU 212/1/2,6 M. A.	Maschio per filettare	diametro 2,6 M. A.
/3 M. A.	» » »	» 3 M. A.
/3,5 M. A.	» » »	» 3,5 M. A.
/4 M. A.	» » »	» 4 M. A.
/4 M. F.	» » »	» 4 M. F.
/5 M. A.	» » »	» 5 M. A.
/5 M. F.	» » »	» 5 M. F.
/7 M. F.	» » »	» 7 M. F.
/8 M. F.	» » »	» 8 M. F.
/9 M. F.	» » »	» 9 M. F.
/10 M. F.	» » »	» 10 M. F.

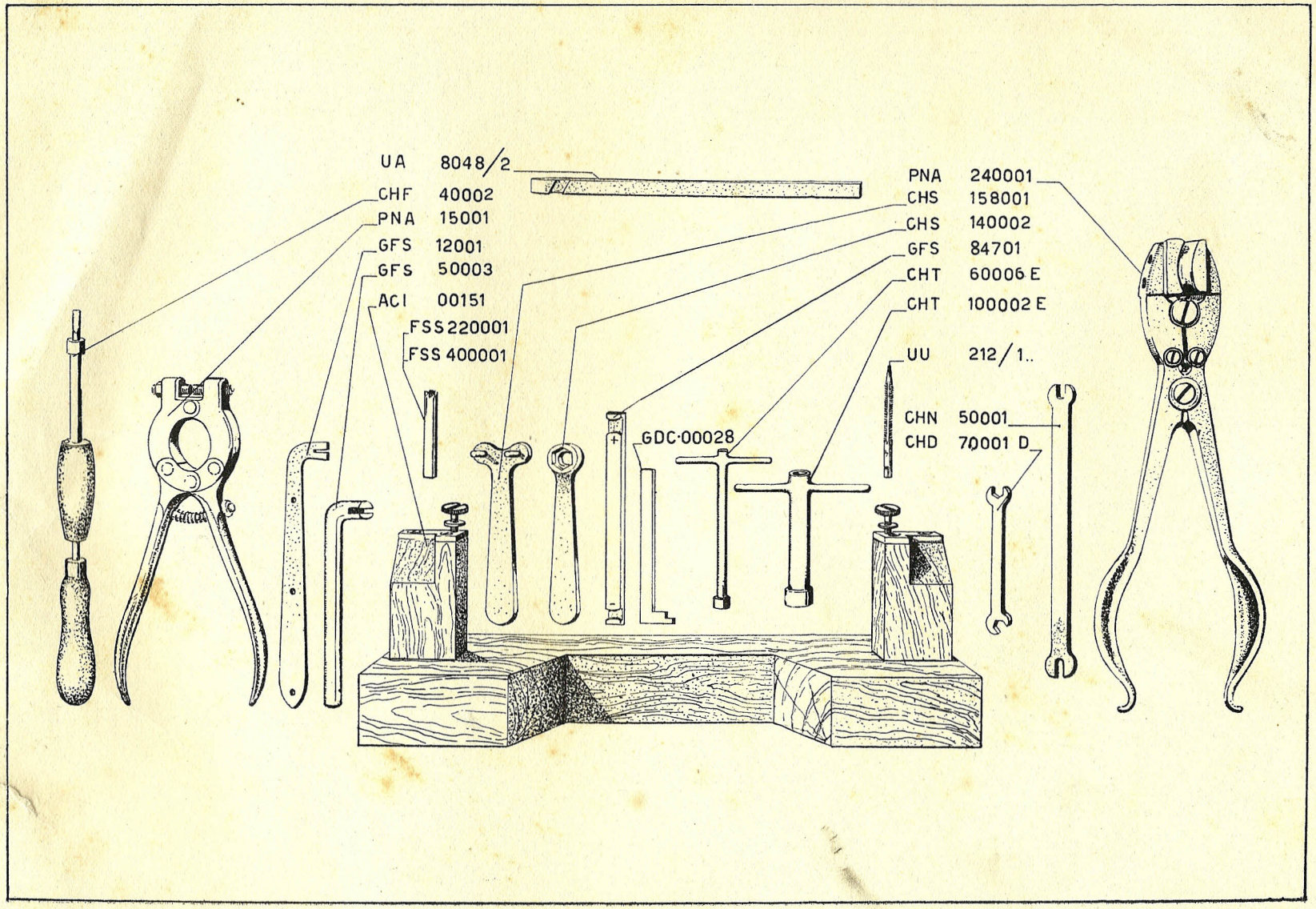
UA 8048/2
CHF 40002
PNA 15001
GFS 12001
GFS 50003
ACI 00151
FSS 220001
FSS 400001
GDC·00028
PNA 240001
CHS 158001
CHS 140002
GFS 84701
CHT 60006 E
CHT 100002 E
UU 212/1..
CHN 50001
CHD 70001 D